■外観図

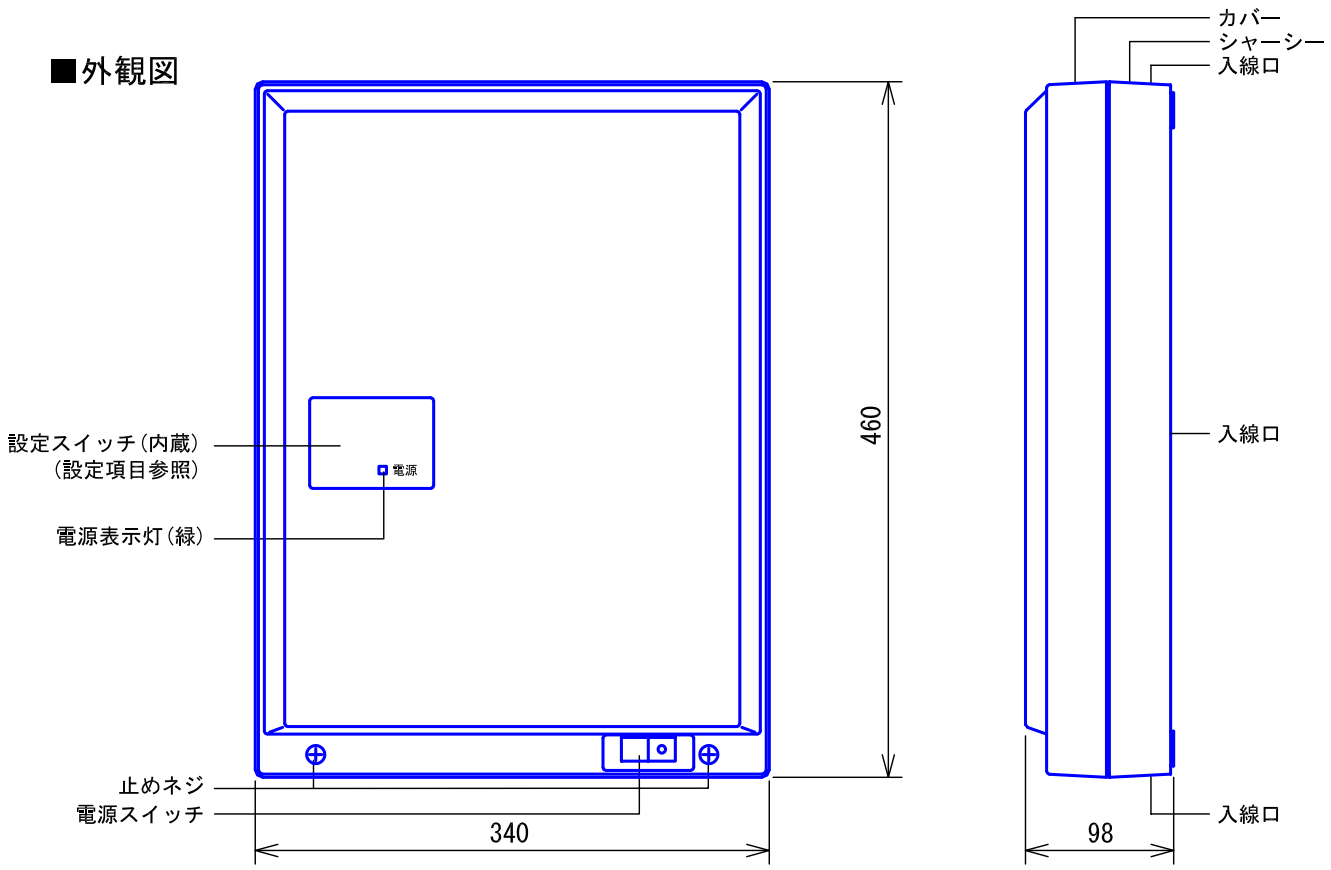

●取付寸法

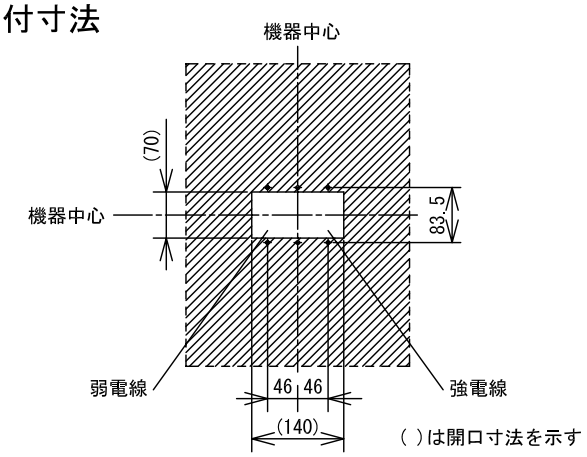

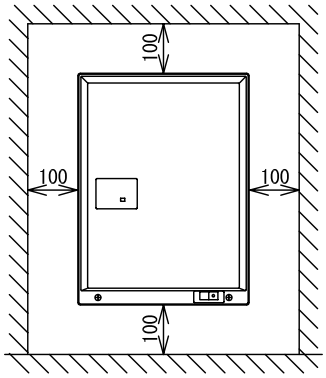

※.上下・左右に上記のスペースを確保のこと
(放熱・メンテナンス用)

■仕様

電源電圧	AC100V　50/60Hz	暗証番号設定数	1(ロータリースイッチ設定)
消費電力	待受時20W　最大50W	HN用暗証番号設定数	1(ロータリースイッチ設定)
供電方式	ローカル給電(各住戸に電源アダプターが必要)	形状	壁取付型
出力系統数	通話/映像:3系統	通信速度	警報発信装置……1,200bps 宅配ボックス……4,800bps 非接触キーリーダー制御装置…9,600bps エレベーター制御装置……1,200bps
通話路・映像路数	各系統:2通話路・2映像路 システム合計:6通話路・4映像路		
住戸親機数	最大300住戸(1系統最大100住戸)		
映像分配器	最大9台(1系統最大3台)	適合ボックス	JIS3個用スイッチボックス セパレーター付
集合玄関機数	最大8台	材質	自己消火性ABS樹脂
エントランスカメラ数	最大4台(カメラ付集合玄関機連動)	質量	約4.0kg
監視カメラシステム入力数	1系統	色調	エッグホワイト(5Y9/0.2 近似マンセル値)
スタッフ親機数	最大4台	備考	高齢者集合住宅システム用

品名	制御装置	図名	外観図/仕様			単位	mm	作成	2010年3月29日
品番	SDX-3X	図番	SZ78001-1-8	頁	1/8	改訂	1	アイホン株式会社	

■接続図

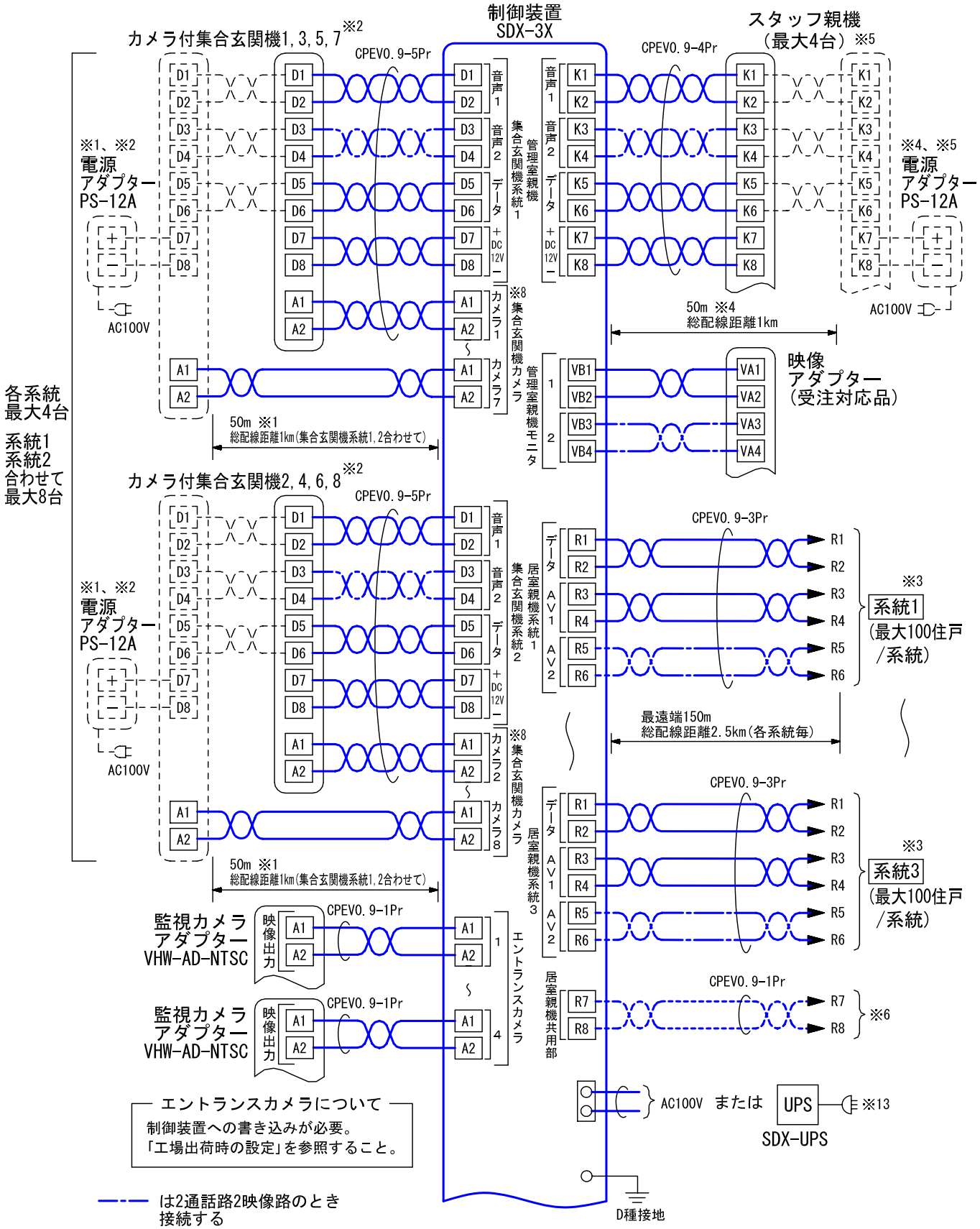

品名	制御装置	図名	接続図			単位	mm	作成	2010年3月29日
品番	SDX-3X	図番	SZ78001-2-8	頁	2/8	改訂	1	アイホン株式会社	

● 他社連動関連:接続される各装置側との通信条件を十分に確認してください。

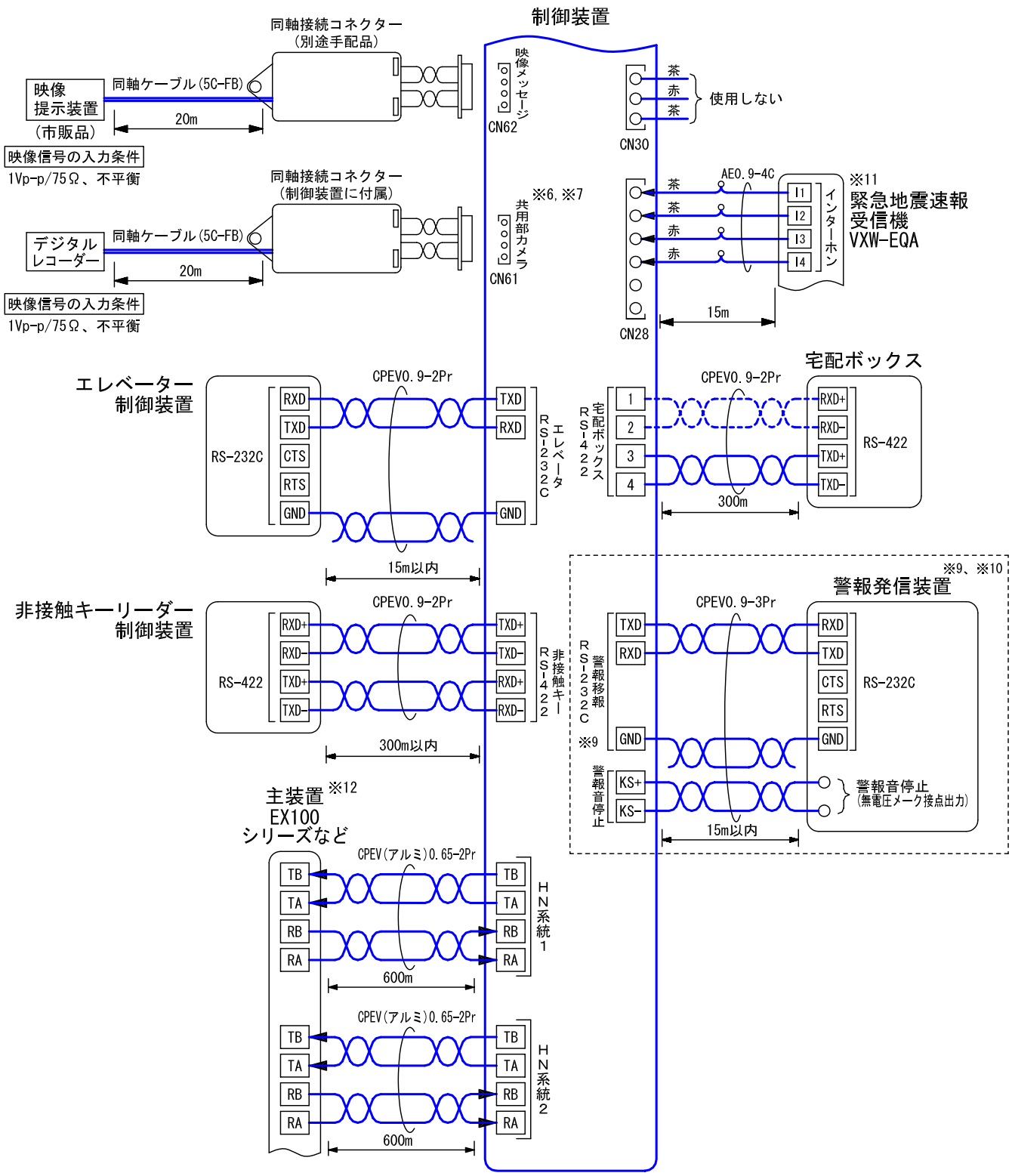

品名	制御装置	図名	接続図			単位	mm	作成	2010年3月29日
品番	SDX-3X	図番	SZ78001-3-8	頁	3/8	改訂	1	アイホン株式会社	

8980

※1. 50mを越える場合は、別電源(PS-12A)が必要。
（但し、カメラ付の場合100mまで、カメラなしの場合300mまで）

※2. 2系統合わせて3台以上設置する場合は、3台目以降各々の集合玄関機に別電源(PS-12A)が必要。

※3. CPEVツイストペアケーブルを使用し必ず別ケーブルとする。

※4. 50mを越える場合は、別電源(PS-12A)が必要。（但し、300mまで）

※5. 2台以上設置する場合は、2台目以降各々の管理室親機に別電源(PS-12A)が必要。

※6. 監視カメラシステム連動時のみ接続する。（接続図は7/8ページ参照）

※7. 共用部カメラ連動時、ロム設定が必要。

※8. 集合玄関機系統1にはカメラ1,3,5,7、系統2にはカメラ2,4,6,8

※9. 警報発信装置側がRS-422入力の場合（下記参照）（本体内、コネクター差し換えにより切替可能）

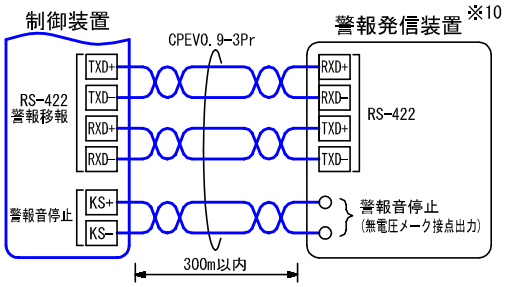

※10. 外部（警報発信装置）への移報パターン

ビットの位置	1	2	3	4	5	6	7	8
標準仕様	火災	非常	ガス漏	火災障害 ガス障害	防犯	——	——	
通報一括仕様	火災	非常	ガス漏	火災障害 ガス障害	防犯	トイレコール バスコール 部屋コール	——	——
通報分離仕様	火災	非常	ガス漏	火災障害 ガス障害	防犯	トイレコール バスコール	部屋コール	——
トク仕様	火災	非常	（　）	（　）	（　）	（　）	（　）	（　）

※11. 緊急地震速報受信機連動時、ロム設定が必要。

※12. 他社製PBXを使用する場合

メーカー名	デジタルコードレス主装置
(株)OKIネットワークス	IPstage MX
	IPstage EX300
	DISCOVERY01
日本電気(株)	UNIVERGE APEX3600i
	UNIVERGE APEX7600i
	UNIVERGE SV7000
	UNIVERGE SV8300
	UNIVERGE SV8500
(株)日立製作所	CX9000IP
	MX900IP
富士通(株)	ES200 i.force
	IP Pathfinder CS2タイプ
	IP Pathfinder CS-RM2タイプ
	IP Pathfinder Sタイプ
	IP Pathfinder RM10S GSM-L2
	IP Pathfinder RM60S2
NECインフロンティア(株)	AspireX
岩崎通信機(株)	ActetoⅡ
	TELMAGE

※13. アース線接地端子付の2極3線式の出力コンセントに接続すること。
2極3線式の出力コンセントがない場合はアース付変換アダプターを装着し、2極にアース付変換アダプターを装着し、2極に変換してからD種接地または機器本体(FG端子)よりD種接地すること。

品名	制御装置	図名	接続図			単位	mm	作成	2010年12月7日
品番	SDX-3X	図番	SZ78001-4-8	頁	4/8	改訂	2	アイホン株式会社	

■制約事項

- CPEVツイストペアケーブルを使用すること。
- D種接地工事をすること。
- 高齢者住戸の住戸アダプターはSDX-ARを使用すること。
  (SDX-ARは別途電源アダプターPS-24Tが必要)
- 通話路数の設定を「1通話路」とした場合、スタッフ親機間、スタッフ親機ーHN間の通話ができない。
- 居室親機はSC-1MDまたはDASH WISM専用親機を使用すること。
  同一システム内の高齢者住戸では上記機種の混在はできない。

使用条件
映像制御装置から最遠モニターまでの距離が150mを超える場合。
映像出力損失が40.0dBを超える場合。

- 映像増幅器を接続する場合、下図のように各系統、直列に3段(3台)、合計5台までとする。

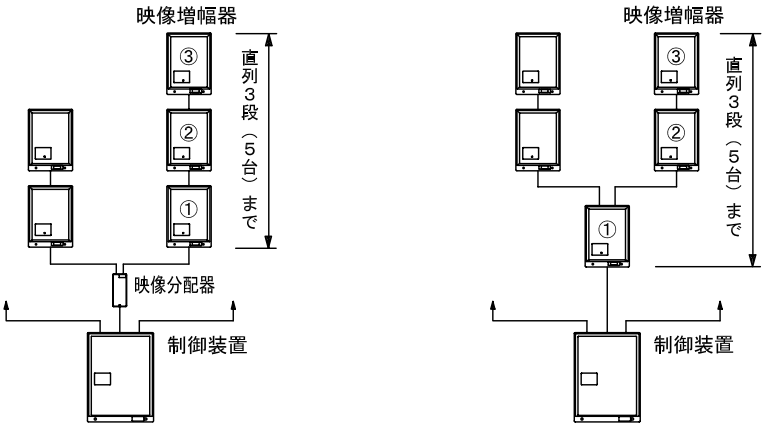

- 本機の居室系統内にモニターなし居室親機を使用する場合は、映像分岐用として各系統内の居室親機に映像住戸アダプターが必要。
  (居室系統が分かれていれば、映像住戸アダプターは不要。)

品名	制御装置	図名	制約事項			単位	mm	作成	2010年3月29日
品番	SDX-3X	図番	SZ78001-5-8	頁	5/8	改訂	1	アイホン株式会社	

■設定項目

- 通話路数、映像路数の設定 …… DSW1-4
- 住戸番号のパターン設定 …… DSW2-1, 2
- システムリセット …… DSW2-8
- 暗証番号の設定 …… DSW7～10
- HN用暗証番号の設定 …… DSW3, 4
- 未使用 …… DSW1-1～3, 5～8, DSW2-3～7

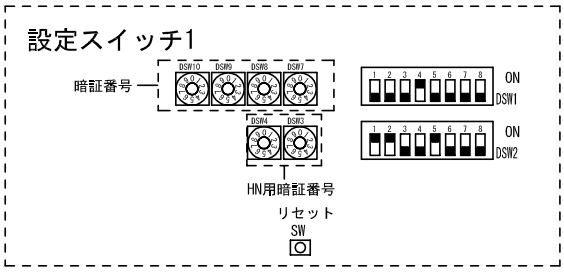

スイッチ		機　能	OFF/ON
設定スイッチ2	SW1001 1～8(左)	機種選択	1:NEC・日立・岩崎通信機対応制御装置 2:富士通対応制御装置 3:アイホン・沖電気対応制御装置 4:NECインフロンティア対応制御装置
	SW1002 1～8(左・右)	制御機番号(1～98)	1～8(左): 10の位　1～8(右): 1の位 沖電気対応制御装置の場合設定不要
	SW1003-1(左)	割込み応答切替 ※	OFF:呼出を1度停止/ON:呼出停止しない

- 未使用 …… 設定スイッチ2 SW1001-1～8(右), SW1003-2, 4, 8(左), 1～8(右), SW1004-1～8(左・右)

※. 富士通対応制御装置の場合はOFF固定

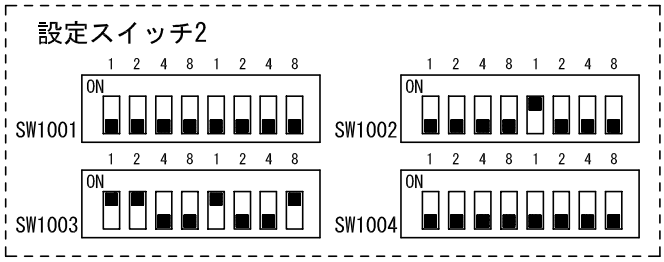

品名	制御装置	図名	設定項目			単位	mm	作成	2010年12月7日
品番	SDX-3X	図番	SZ78001-6-8	頁	6/8	改訂	2	アイホン株式会社	

●監視カメラシステム連動時、「居室親機共用部映像系統」を3分配する場合

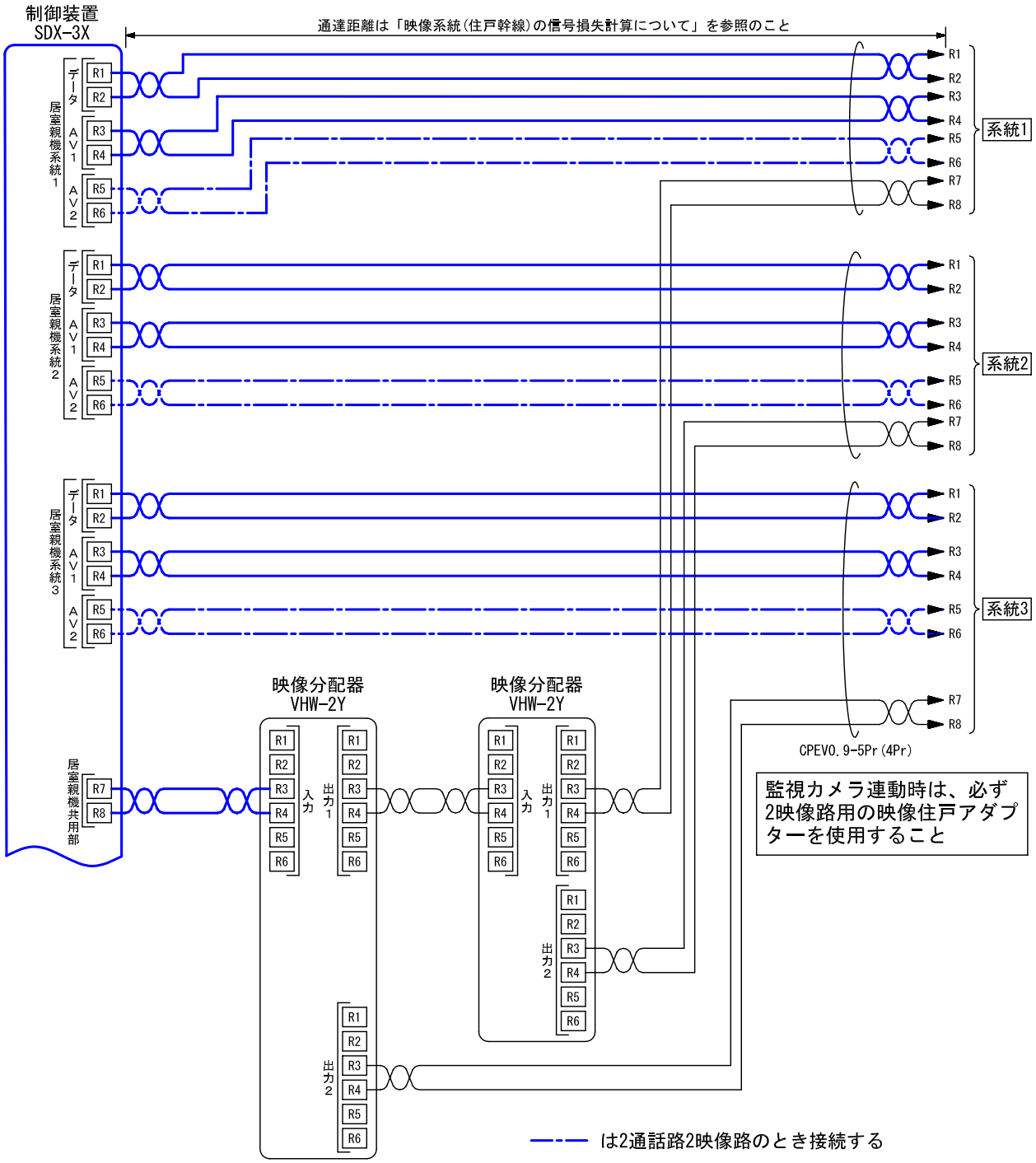

品名	制御装置	図名	接続図			単位	mm	作成	2010年3月29日
品番	SDX-3X	図番	SZ78001-7-8	頁	7/8	改訂	1	アイホン株式会社	

8980

■映像系統(住戸幹線)の信号損失計算について

損失一覧

Ⓐ 住戸損失：16.0dB Ⓑ 幹線損失 ： 高齢者住戸 0.5dB×2 一般住戸 0.5dB	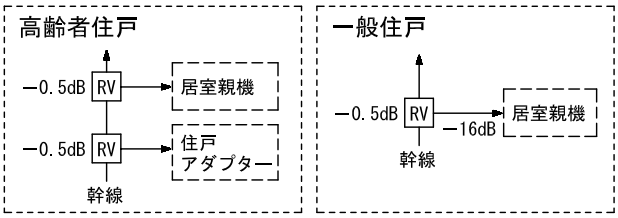	RV：映像アダプター ●1映像路用 VHW-1AVU, VHW-1AVA, VHW-1AVS ●2映像路用 VHW-2AV
Ⓒ 分配器損失 ：4.5dB/台	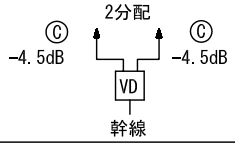	VD：映像分配器 VHW-2Y
Ⓓ 線路損失 ：0.15dB/m	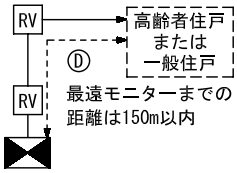	：制御装置 RV：映像アダプター
〈条件〉 制御装置から最遠居室親機までの距離は150mまたは-40.0dB以内。これを超える場合は、映像増幅器が必要。映像増幅器は150mまたは-23.0dB以内に設置。	●150mを超える場合または-40.0dBを超える場合 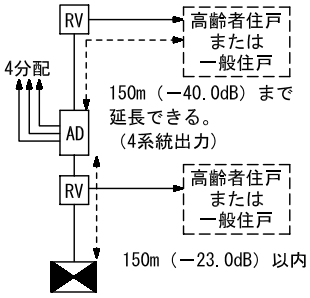	AD：映像増幅器 VHW-4WVG RV：映像アダプター ：制御装置

計算方法

Ⓐ住戸損失　Ⓑ幹線損失　　Ⓒ分配器損失　　Ⓓ線路損失

16.0dB ＋ 0.5dB ×映像アダプター数 ＋ 4.5dB ×分配器台数 ＋ 0.15dB ×線路長（m）

(住戸数とは異なります)

≦ 40.0dB 以内

●計算例

●系統あたり14映像アダプター・分配器1台・距離70mの場合

16.0 ＋ 0.5 ×14映像アダプター＋ 4.5 ×1台＋ 0.15 ×70m

＝38.0dB

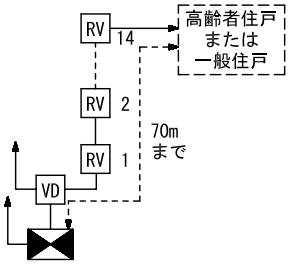

●映像増幅器使用系統図例

●最遠住戸モニターまで150mを超える場合　●映像信号出力損失が-40.0dBを超える場合

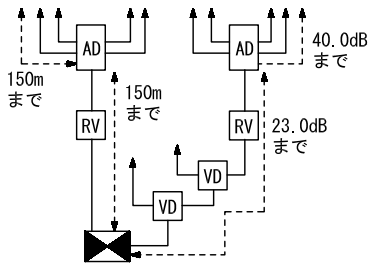

品名	制御装置	図名	映像系統の信号損失計算について			単位	mm	作成	2010年3月29日
品番	SDX-3X	図番	SZ78001-8-8	頁	8/8	改訂	1	アイホン株式会社	