電気錠システム

■配線本数・接続図例
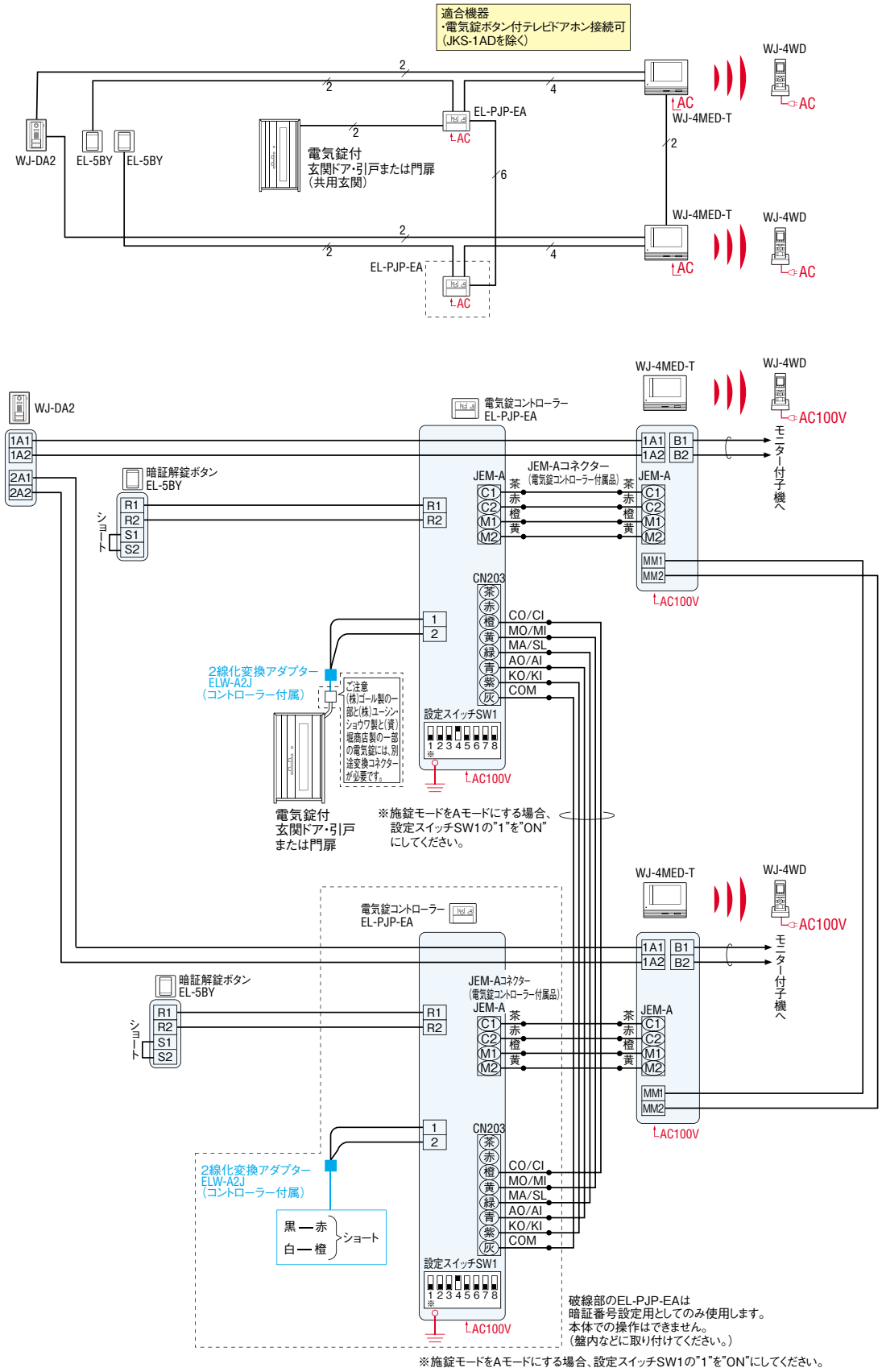
■電気錠二世帯システム・玄関 共用 タイプ:共用玄関ドアを2世帯から解錠できる。★世帯別の暗証番号が設定できる。