1 ナースコールシステムご選択にあたって
2 Vi-nurse
3 NFXシステム
4 ハンディナース対応個別線式ナースコール
5 ハンディナースシステム
6 連絡システム
7 ナースコールRenovest
8 FAGUS
9 緊急通報装置
10 地域包括ケアシステム業務支援ソフトウェア
11 保守メンテナンスについて

NFX-LAN管理用機器

管理用PC

■ネットワーク内の親機の情報を表示させることができます。

管理用PC
NFXV-PCN-17K 受60日
●17型モニター
※画面レイアウトは別途作成が必要です。
※出力用プリンターは別途必要です。

患者情報入力用PC

■患者情報・看護情報などデータの入力専用端末です。

患者情報入力用PC
NFXV-PCN-17N 受60日
●17型モニター
※出力用プリンターは別途必要です。

呼出履歴用PC

■呼出履歴を蓄積・活用できます。

呼出履歴用PC
NFXV-PCN-17R 受60日
●17型モニター
※接続にあたり、LCD付卓上型親機(NFXV-DM-PC)が別途必要です。
※出力用プリンターは別途必要です。

■寸法図(mm)

NFXV-PCN-17K,NFXV-PCN-17N,NFXV-PCN-17R

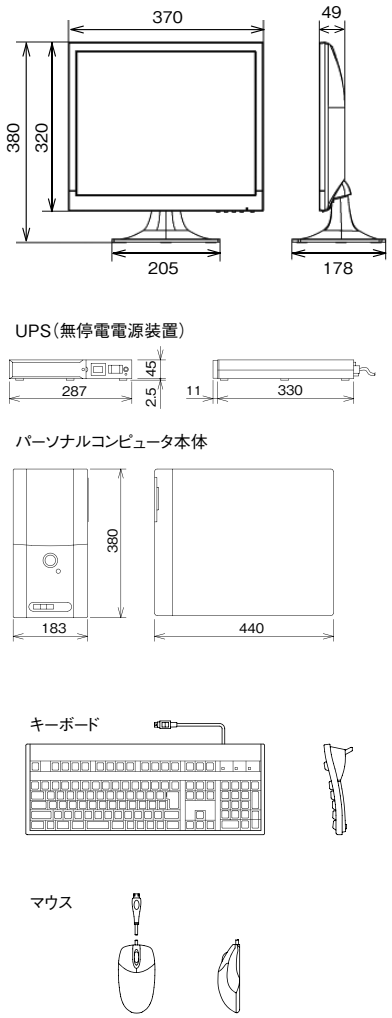

■仕様 NFXV-PCN-17K、NFXV-PCN-17N、NFXV-PCN-17R

●モニター	
電源電圧	AC100V 50/60Hz
消費電力	13W(最大17W)
モニター	17型TFT液晶パネル
使用環境条件	温度:0~40℃　湿度:20~80%(結露しないこと)
チルト調節角度	+20°~0°
形状	据置型
質量	約2.8kg
●パーソナルコンピューター	
電源電圧	AC100V 50/60Hz
消費電力	約230W
CPU	Intel®Core™i3-2120 3.3GHz以上
OS	Windows® 8.1
USBポート	10(前面2、背面8)
形状	据置型
LAN	1000BASE-T/100BASE-TX/10BASE-T
メモリー	4GB以上
ハードディスク	250GB以上
LANポート	2
質量	約9.2kg
使用環境条件	温度:10~35℃　湿度:30~80%(結露しないこと)
●UPS	
電源電圧	AC100~120V 50/60Hz
最大出力容量	500VA/300W
形状	据置型(横置き、縦置き)
質量	約6kg
使用環境条件	温度:0~40℃　湿度:25~85%(結露しないこと)
バックアップ時間	約5分(当社システムで使用の場合)