カメラ付玄関子機・IPカメラ

カメラ付玄関子機

カメラ付玄関子機
NL-DV 受30日
希望小売価格
59,800円（税別）

■撮像範囲

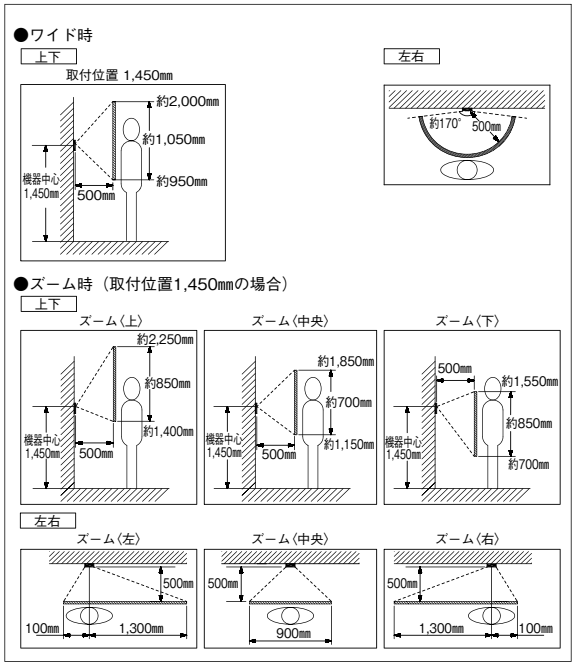

■取付図(㎜)

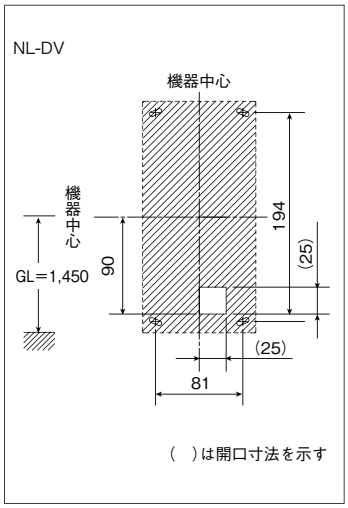

■寸法図(㎜)

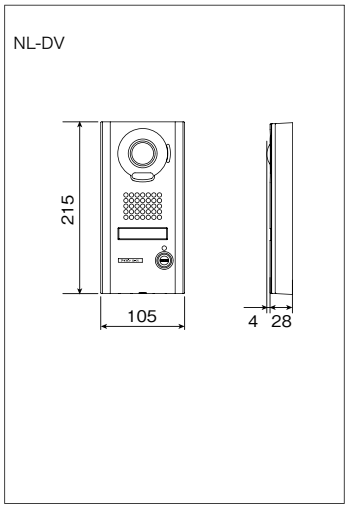

■仕様 NL-DV

電源電圧	DC24V（専用電源アダプターより供給）またはDC48V（PoE）
消費電流	DC48V：待受時約43mA、最大約75mA DC24V：待受時約85mA、最大約150mA
通話方式	拡声自動交互通話
カメラ	1/4型カラー CMOS
最低被写体照度	5ルクス
撮像範囲	ワイド時：左右 約170°
使用周囲温度	−10〜+60℃
形状	壁取付型
材質	パネル：アルミダイキャスト　本体：難燃性樹脂
質量	約530g

IPカメラ

PoE対応IPカメラ
BB-ST162A 受30日
希望小売価格
69,800円（税別）
●箱型
※パナソニックシステムネットワークス(株)製

PoE対応IPカメラ
WV-SW155
希望小売価格
90,000円（税別）
●ドーム型
※パナソニックシステムネットワークス(株)製

■取付図(㎜)

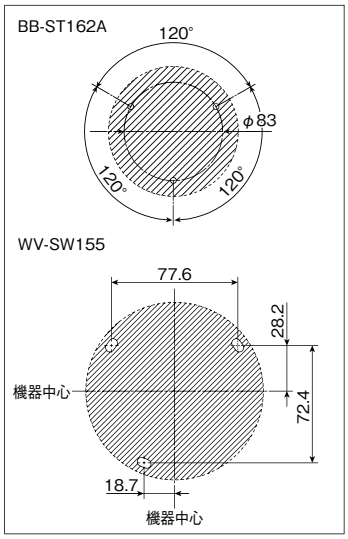

■寸法図(㎜)

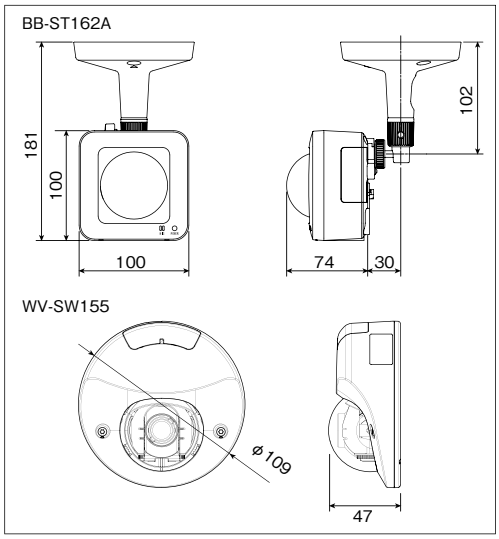

■仕様

BB-ST162A

電源	PoE（IEEE802.3af準拠）、DC12V
消費電力	PoE：130mA（クラス2機器）約6.2W/DC12V：430mA、約5.2W
使用温度範囲	0〜+40℃
使用湿度範囲	90%以下（結露しないこと）
撮像素子	1/4型 MOSセンサー
有効画素数	約130万画素
焦点距離	1.95㎜
画角	水平80°、垂直68°
水平回転範囲	−47.5°〜+47.5°
垂直回転範囲	−45°〜+10°
ネットワーク	10BASE-T/100BASE-TX、RJ45コネクター

WV-SW155

電源	PoE（IEEE802.3af準拠）	
消費電力	PoE：48V：56mA（クラス1機器）	
使用温度範囲	−30〜+50℃	
使用湿度範囲	90%以下（結露しないこと）	
撮像素子	1/3型 MOSセンサー	
有効画素数	約130万画素	
焦点距離	1.95㎜	
調整角度	天井設置時	水平(PAN)角：−20°〜+20°
		垂直(TILT)角：−20°〜+90°
	壁設置時	水平(PAN)角：−80°〜+80°
		垂直(TILT)角：−90°〜+20°
画角	水平104°、垂直85°	
ネットワーク	10BASE-T/100BASE-TX、RJ45コネクター	