サーバー

サーバー

17型モニター

PCナースコールサーバー
NLX-PCN-SV 受60日
＋
PCナースコールサーバー用ソフトウェア
NLX-PCN-SVA-SOFT 受30日 新商品

※マスター作成費、セットアップ費、調整費、システム導入支援費、サポート費などが別途必要です。

コールドスタンバイ用サーバー

PCナースコールサーバー（コールドスタンバイ）
NLX-PCN-CS 受60日
＋
PCナースコールサーバー用ソフトウェア
NLX-PCN-SVA-SOFT 受30日 新商品

※マスター作成費、セットアップ費、調整費、システム導入支援費、サポート費などが別途必要です。

オーダリング・電子カルテシステム連動時に必要です。

ゲートウェイサーバー用ソフトウェア

PCナースコールゲートウェイサーバー用ソフトウェア
NLX-PCN-GWA-SOFT 受30日 新商品

クライアントPC、制御装置合計で付属のライセンス数を超える場合は、追加のライセンスが必要です。

サーバー用クライアントアクセスライセンス

PCナースコールサーバー用ライセンス（1ライセンス）
NLX-PCN-1CAL 受60日

※サーバー用クライアントアクセスライセンスは、PC ナースコールサーバー（NLX-PCN-SV）、PC ナースコールサーバー（コールドスタンバイ）（NLX-PCN-CS）にそれぞれ 5 ライセンス分付属されています。クライアント PC・制御装置合計で付属のライセンス数を超える場合は追加のライセンスが必要です（追加のご注文は、3 ライセンス以上で承ります）。

■寸法図(㎜)

NLX-PCN-SV

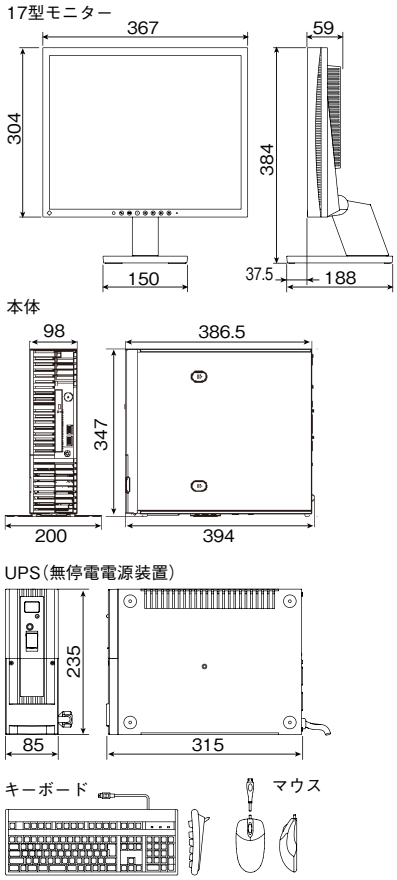
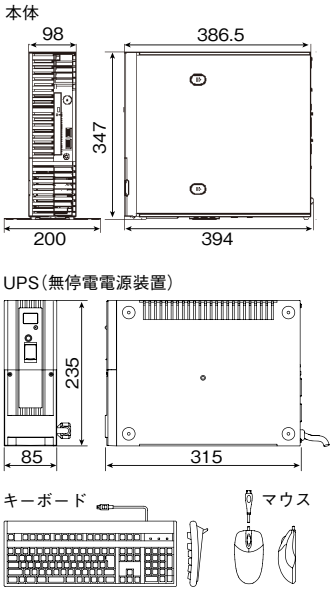
NLX-PCN-CS