■外観図

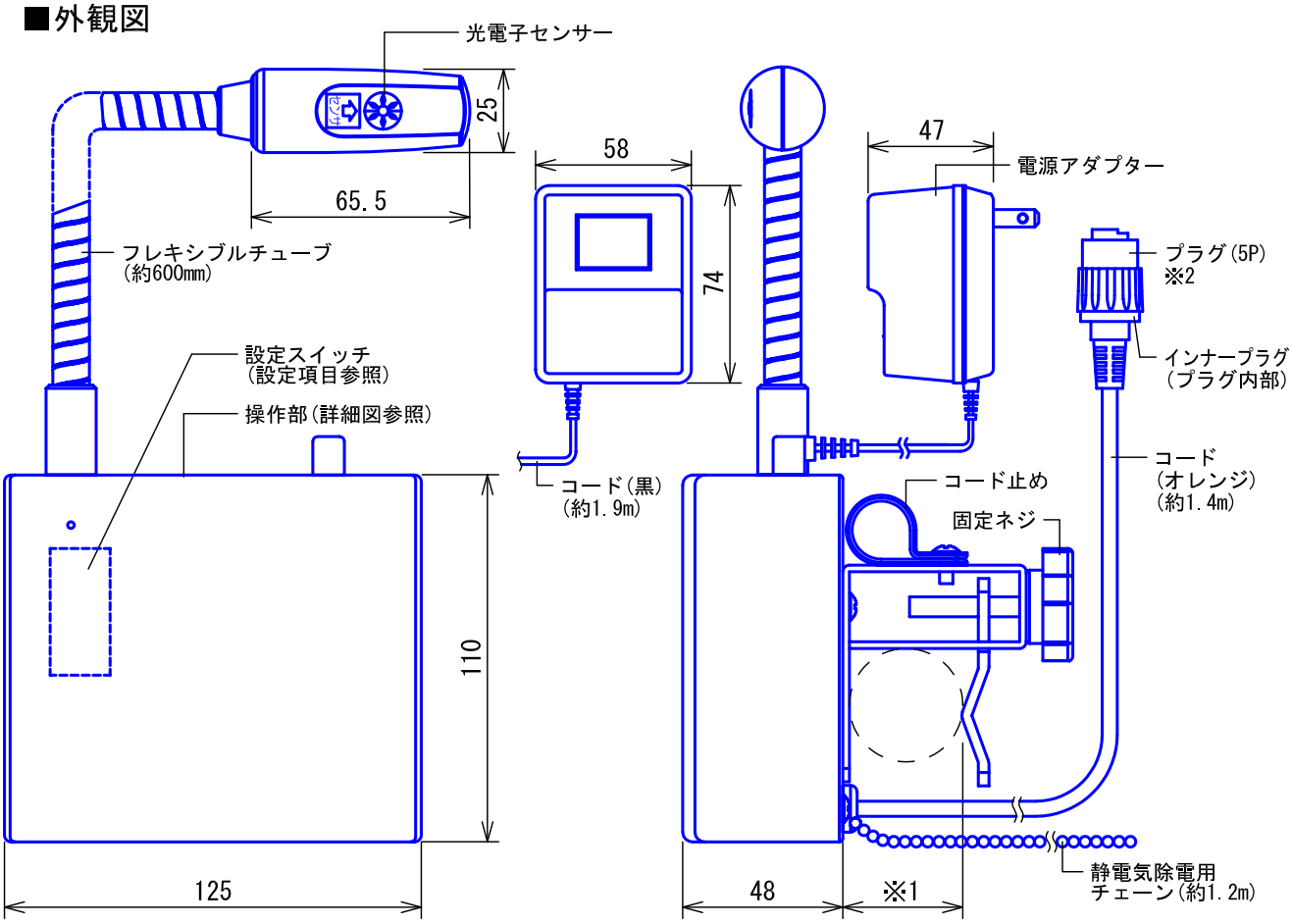

●操作部

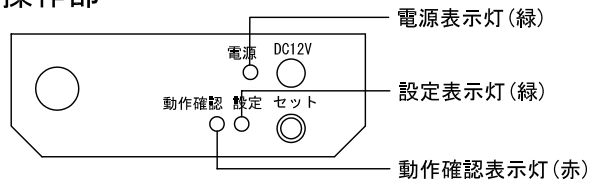

※2. プレートのコンセント破損防止のため、約50N(約5kgf)の張力が働くと、特殊子機のプラグを残してインナープラグが外れる。※3
この場合は、再度インナープラグの向きを合わせて押し込む。

※3. ただし、引っ張る方向によってはプレートのコンセントが破損する恐れがある。

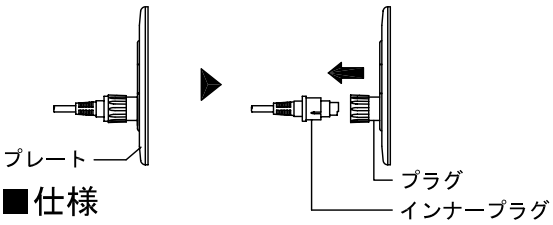

※1

	取付可能寸法
パイプ(直径)	19mm
	21.7mm
	22mm
	25mm
	25.4mm
	27.2mm
	32mm
	34mm
	38mm ◆
ボード(厚さ)	20mm～40mm

◆38mmのパイプに固定する場合は固定金具を下図のように逆に取り付けてください。

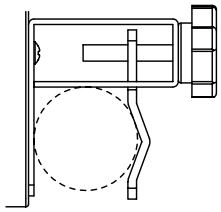

楕円パイプ、ボードの先端に大きなRが付いているものなどには固定できない場合がありますので、その都度確認してください。

■仕様

電源電圧	AC100V 50/60Hz	色調	ケース:エッグホワイト(5Y9/0.2 近似マンセル値) シャーシー:メラミン焼付塗装 ブラック
消費電力	待受時1.6W 最大2.0W(専用電源アダプター使用時)		
使用温度範囲	0～+40℃	備考	抗菌仕様 NFXシステム専用
材質	ケース:自己消火性ABS樹脂 シャーシー:SPCC t1.6		
質量	約1.0kg(電源アダプター含む)		

品名	光電式特殊子機	図名	外観図/仕様			単位	mm	作成	2011年7月1日
品番	NFR-9T/B	図番	NZ14446-1-2	頁	1/2	改訂	2	アイホン株式会社	

■制約事項

- センサーの検出距離内に検出対象(指など)以外の物を置かないこと。誤動作の原因となる。

■機能一覧

- 指を近づけることによる親機への呼出/動作確認表示灯点灯(検出距離は最大約20mm)
  呼出確認音鳴動
- 電源脱落時、親機で警告音鳴動

■設定項目

検出回数の設定

検出回数	SW2	SW3
1回	OFF	OFF
2回	ON	OFF
3回	OFF	ON
4回	ON	ON

検出有効時間の設定

検出有効時間	SW7	SW8	SW9
2秒	OFF	OFF	OFF
4秒	ON	OFF	OFF
6秒	OFF	ON	OFF
8秒	ON	ON	OFF
10秒	*	*	ON

*:ON/OFFどちらでも可能

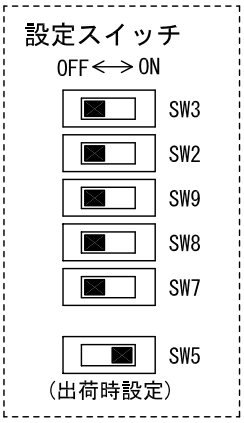

- 未使用(ON固定) ……設定スイッチ-SW5

品名	光電式特殊子機	図名	制約事項/機能一覧/設定項目			単位	mm	作成	2010年5月21日
品番	NFR-9T/B	図番	NZ14446-2-2	頁	2/2	改訂	1	アイホン株式会社	