■外観図

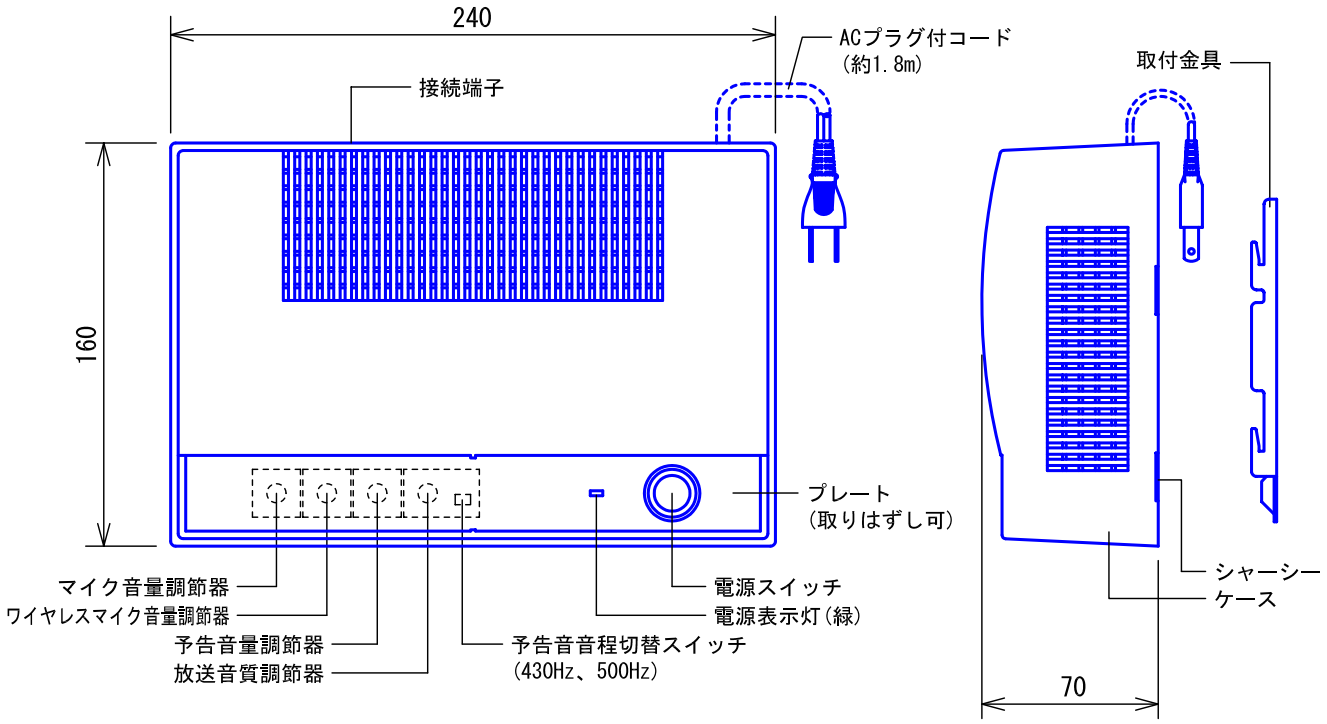

●取付寸法

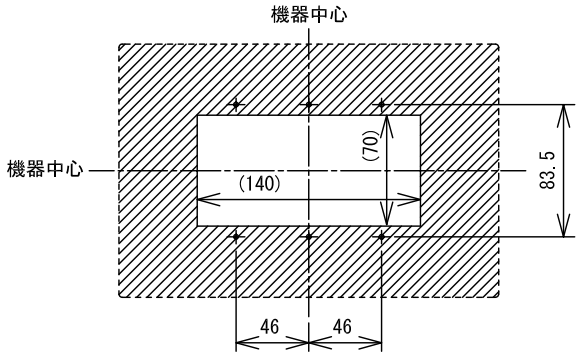

( )は開口寸法を示す

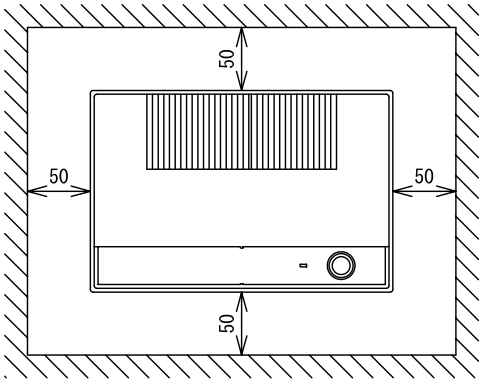

● 上下・左右に上記のスペースを確保のこと
(放熱用)

■仕様

電源電圧	AC100V　50/60Hz	制御電源出力	マイク用: DC12V 200mA ワイヤレス用: DC12V 50mA
消費電力	25W(電気用品安全法に基づく)		
消費電流	470mA(定格出力時)	制御	マイク: 送話制御による
出力	最大10W　音量・音質調節器付		ワイヤレス: 送話制御による
負荷インピーダンス	ハイインピーダンス: 1kΩ 平衡 ローインピーダンス: 8Ω 平衡・16Ω 平衡	予告音	ポーン 電子チャイム音
		形状	据置・壁取付両用型
ひずみ率	5%(1kHz 定格出力時)	適合ボックス	JIS3個用スイッチボックス
周波数特性	300Hz～6kHz　-2dB±3dB(1kHz 基準)	材質	シャーシー：普通鋼板、ケース：ABS樹脂
入力感度	マイク: -20dBV±3dB 1kΩ 不平衡 ワイヤレス: -20dBV±3dB 10kΩ 不平衡	質量	約2.3kg
		色調	ホワイト(10YR2/2 近似マンセル値)
信号対雑音比	60dB以上		

品名	1系統主装置	図名	外観図/仕様			単位	mm	作成	2009年6月17日
品番	NDB-10B1-C	図番	N01702-1-2	頁	1/2	改訂	2	アイホン株式会社	

■接続図

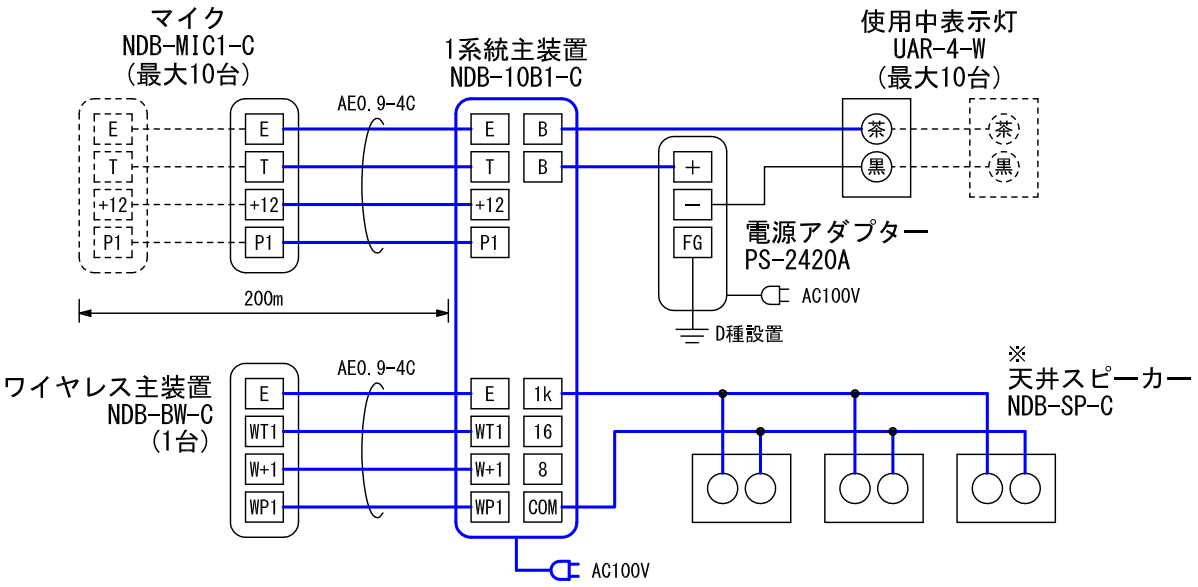

※ 1kΩのスピーカー接続端子には、スピーカーの合成インピーダンス1kΩ以上、
合計容量10W以下で接続すること。

■制約事項

- 次の場所での設置および使用は避けること。
  - ・直射日光の当たる場所、暖房機器、ボイラーなどの近くで温度が上昇するところ。
  - ・鉄粉、ほこり、油、薬品、硫化水素(温泉地)などのかかる恐れのあるところ。
  - ・浴室、地下室、温室などの湿度の高いところ。
  - ・冷凍倉庫内、クーラーの正面などの温度が低いところ。
  - ・テレビの近くや電気雑音の多いところ。
  - ・熱器具や調理台のそばなど直接湯気や油煙のあたるところ。

品名	1系統主装置	図名	接続図/制約事項			単位	mm	作成	2013年8月1日
品番	NDB-10B1-C	図番	N01702-2-2	頁	2/2	改訂	2	アイホン株式会社	