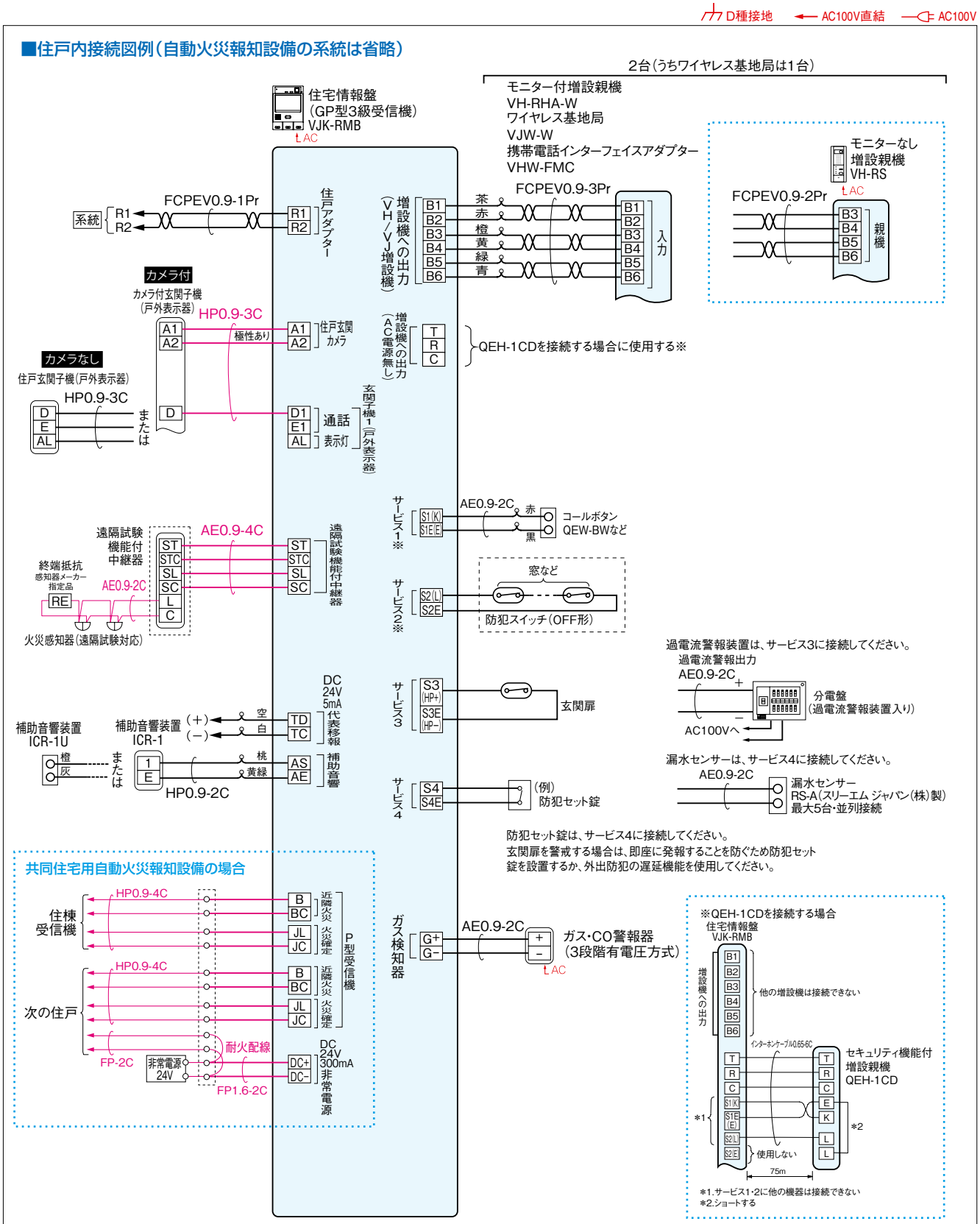

★サービス1～サービス4の端子は、下記の一覧表のうち4つのサービス機能を選択・接続できます。

サービスの種類	複数割付	サービスの種類	複数割付	サービスの種類	複数割付
トイレ	○	防犯*1	4箇所まで	電池切れ	○
バス	○	玄関*1	1箇所まで	生活異変	○
部屋	○	窓*1	4箇所まで	在／不在*2	サービス3のみ
非常	○	ワイヤレスコール	○	緊急コール	○
汎用	○	過電流	サービス3のみ	常時防犯	○
セット錠	サービス4のみ	漏水	サービス4のみ	集合玄関機解錠	サービス2のみ

*1.「防犯」「玄関」「窓」は合計4箇所まで
*2. SCW-6を使用しない場合は、誤操作、誤認識につながるため、鍵やカード差し込みタイプを使用すること