【子機】

壁掛型子機
TB-SE
希望小売価格
5,800円(税別)
※卓上使用も可

【ドアホンアダプター】

1局用

1局用ドアホンアダプター
TB-AD1
希望小売価格
6,950円(税別)
●最大3台まで接続可

10局用

10局用ドアホンアダプター
TB-AD10
希望小売価格
26,800円(税別)
※接続は1台まで

【玄関子機】

玄関子機
IF-DA
希望小売価格
4,000円(税別)
➜P.286 参照

【関連機器】

増設スピーカー
➜P.295 参照

呼出音増設スピーカー
IER-2
希望小売価格
1,800円(税別)

リレーボックス
➜P.295 参照

リレーボックス
ATW-R
希望小売価格
6,200円(税別)

保守用インターホンTC
➜P.657 参照

■通話網

——通話

■親機2台の場合

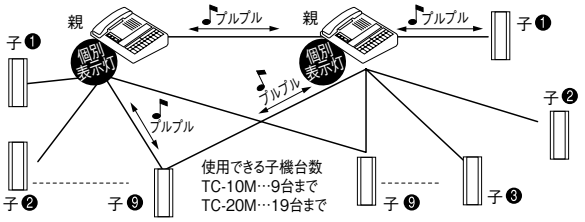

■親機1台の場合

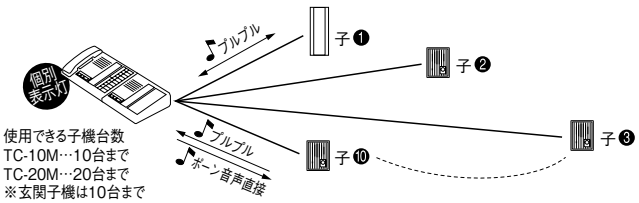

■配線本数・接続図例

—○ AC100V

■親機2台の場合

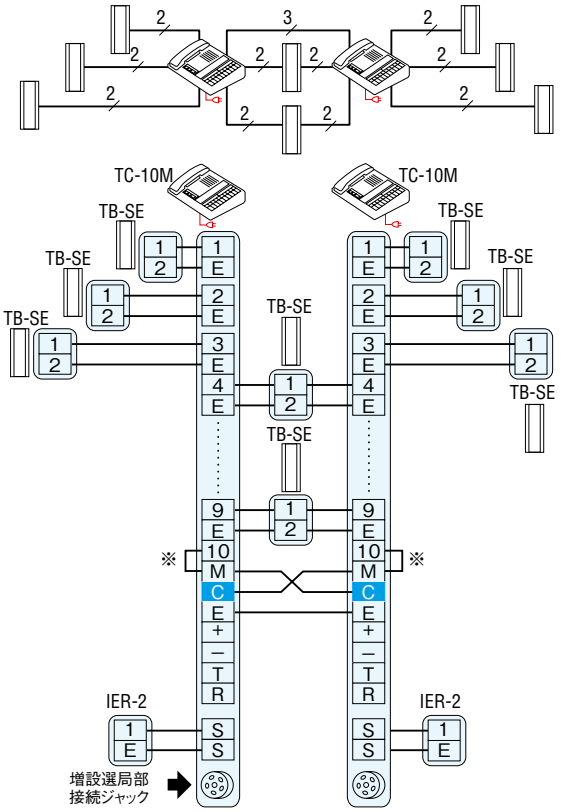

■親機1台の場合

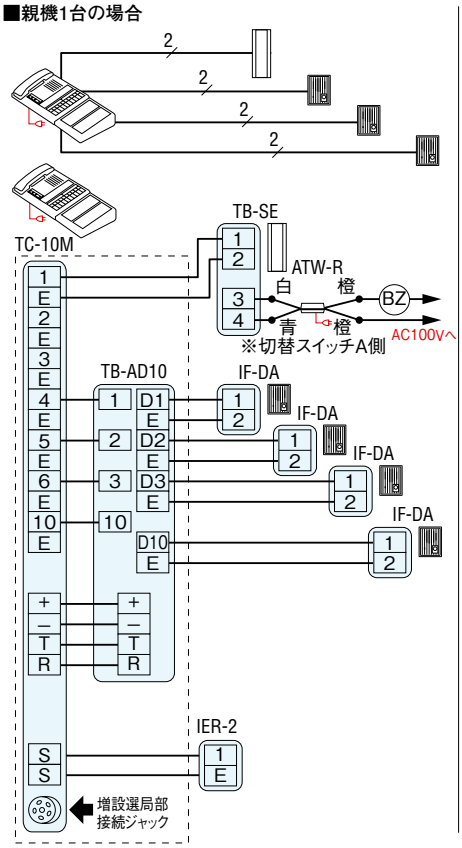

■増設選局部を接続する場合

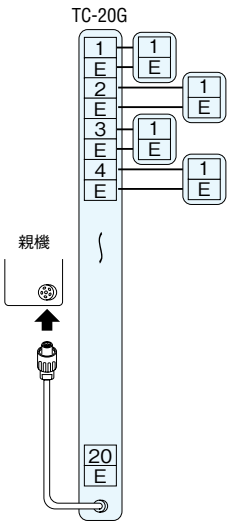

※親機を2台接続する場合は、各親機のM端子と選局番号に該当する番号端子をショートする。

ご注意
・子機から各親機には個別で各2本の配線をおこなってください。
・ドアホンアダプターは2台の親機に接続することはできません。