高齢者向け集合住宅システム FAGUS

接続図

■制御装置　接続図例

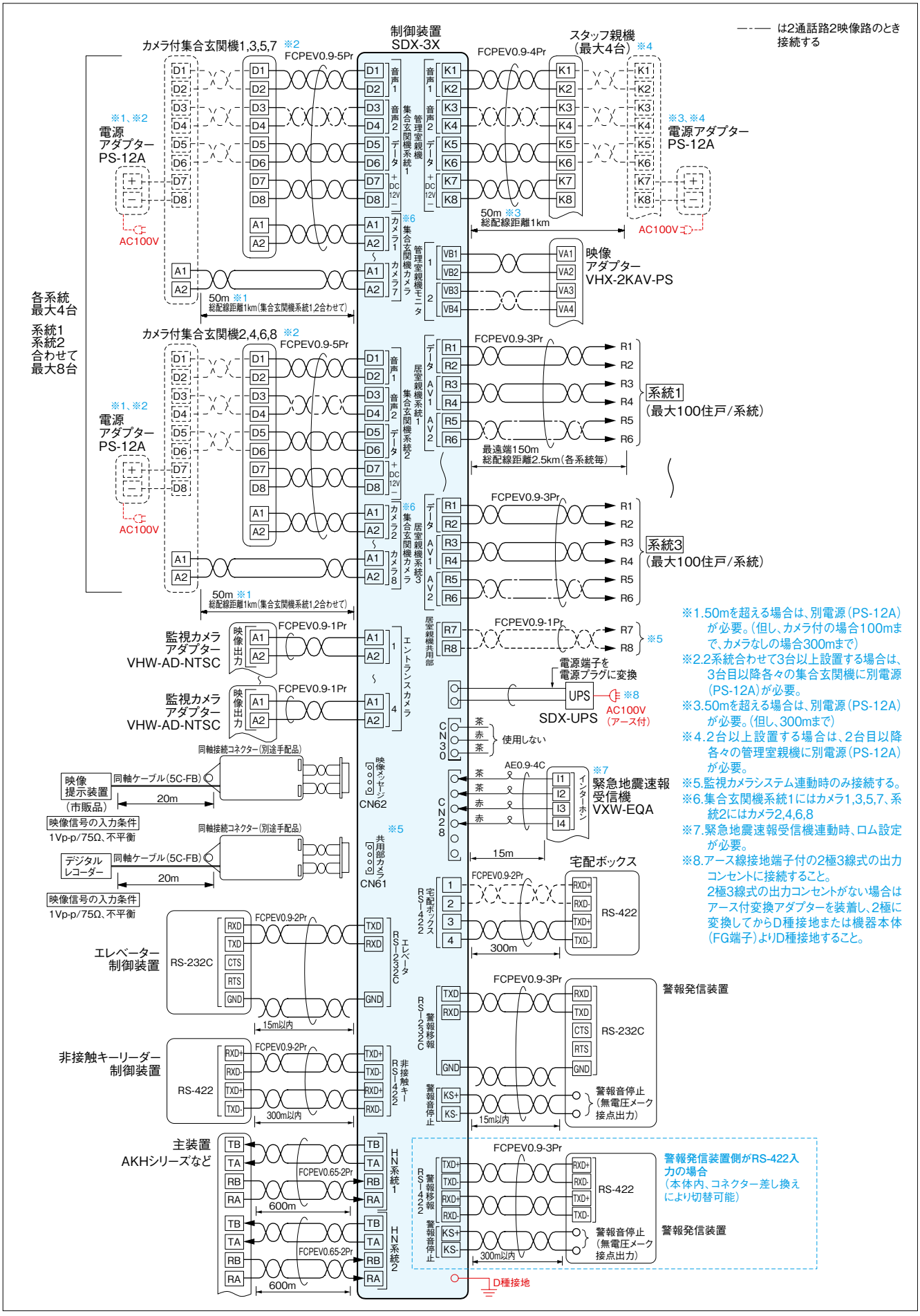

※1.50mを超える場合は、別電源（PS-12A）が必要。（但し、カメラ付の場合100mまで、カメラなしの場合300mまで）
※2.2系統合わせて3台以上設置する場合は、3台目以降各々の集合玄関機に別電源（PS-12A）が必要。
※3.50mを超える場合は、別電源（PS-12A）が必要。（但し、300mまで）
※4.2台以上設置する場合は、2台目以降各々の管理室親機に別電源（PS-12A）が必要。
※5.監視カメラシステム連動時のみ接続する。
※6.集合玄関機系統1にはカメラ1,3,5,7、系統2にはカメラ2,4,6,8
※7.緊急地震速報受信機連動時、ロム設定が必要。
※8.アース線接地端子付の2極3線式の出力コンセントに接続すること。
2極3線式の出力コンセントがない場合はアース付変換アダプターを装着し、2極に変換してからD種接地または機器本体（FG端子）よりD種接地すること。