保護観察室・一般病室

スピーカー子機

天井埋込型スピーカー子機
NB-LB-C
希望小売価格
9,650円(税別)

コンセント

コンセント付マイク
NBR-MB
希望小売価格
3,850円(税別)
●メタルコンセント付

マイク

天井埋込型マイク
NA-SB-C 受20日
希望小売価格
5,900円(税別)

握りボタン

呼出握りボタン
NBR-8A-C
希望小売価格
2,450円(税別)

廊下

廊下灯

角型廊下灯
NBR-4B
希望小売価格
5,500円(税別)
●LED式

自動感知アダプター

自動感知アダプター
NBR-AS27 受40日
希望小売価格
58,000円(税別)

復旧ボタン

復旧ボタン
NBR-2A-C
希望小売価格
2,700円(税別)

■接続図

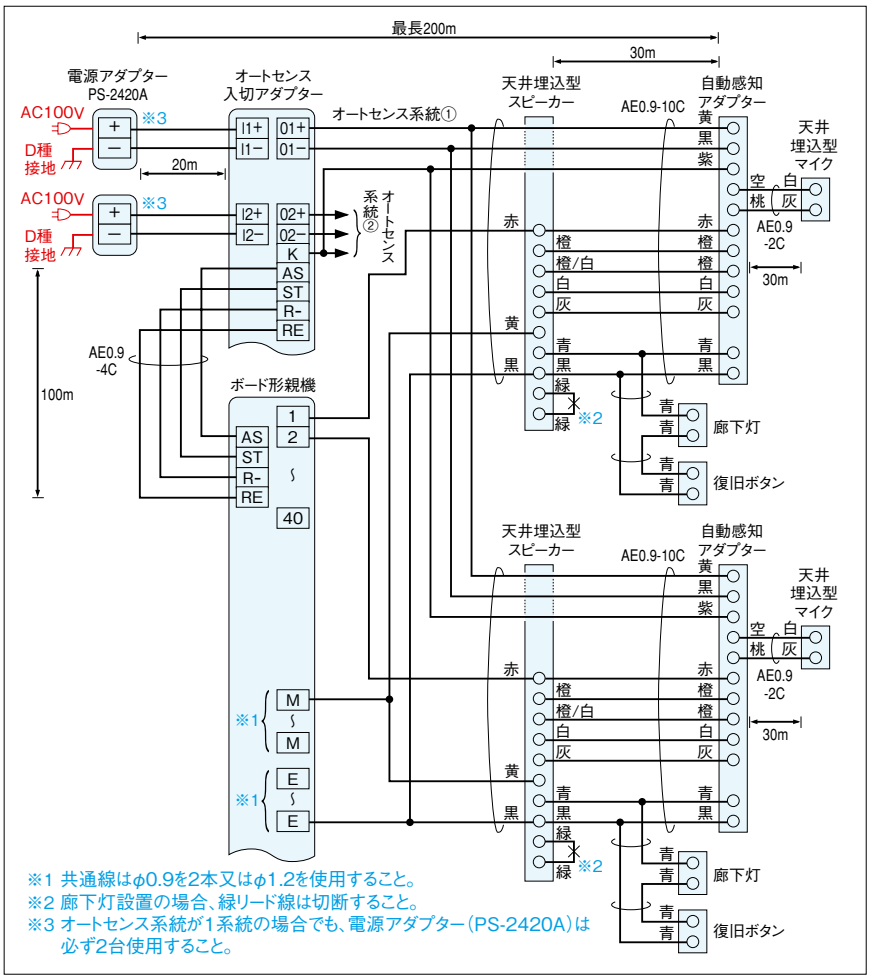

■仕様(NBE-40MB/A-AS)

電源電圧	AC100V 50/60Hz
消費電力	待受時8W 最大90W
通話方式	同時通話方式または交互通話方式
通話出力	親機→子機…500mW(送話音量調節器付) 子機→親機…500mW(受話音量調節器付)交互通話時
通話路数	1通話路
局数	最大40局
形状	壁取付型
材質	ユニットパネル…自己消火性ABS樹脂 シャーシー…SECC1.2t
色調	ユニットパネル…エッグホワイト シャーシー…ミストグリーン
質量	約11kg

NBE-AS-AD2

電源電圧	DC24V(電源アダプターから供給)
系統	2系統
形状	据置・壁取付両用型
材質	カバー…SPCC1.2t シャーシー…SPG1.2t
色調	エッグホワイト(5Y9/0.2 近似マンセル値)
質量	約3kg

NBR-AS27

消費電流	待受時 約45mA 最大70mA
感知レベル	マイク面上 約60dB以上(1kHz-Aカーブ)
形状	壁埋込型
材質	自己消火性ABS樹脂
質量	約90g
色調	モダンホワイト(5Y8.3/1 近似マンセル値)
備考	非防水型