1 ナースコールシステムご選択にあたって
2 Vi-nurse
3 NFXシステム
4 ハンディナース対応個別線式ナースコール
5 センサー・マグネットマーク
6 ハンディナースシステム
7 連絡システム
8 ナースコールRenovest
9 FAGUS
10 緊急通報装置
11 介護業務記録システムNotener
12 保守メンテナンスについて

保護観察室用ナースコール

自動感知アダプター

自動感知アダプター
NFX-AS 受40日
希望小売価格
59,200円(税別)

スピーカー

天井埋込型スピーカー
NF-SPN
希望小売価格
11,800円(税別)
●サランネット分離型

マイク

天井埋込型マイク
NF-MCN 受30日
希望小売価格
10,200円(税別)
●サランネット分離型

■動作

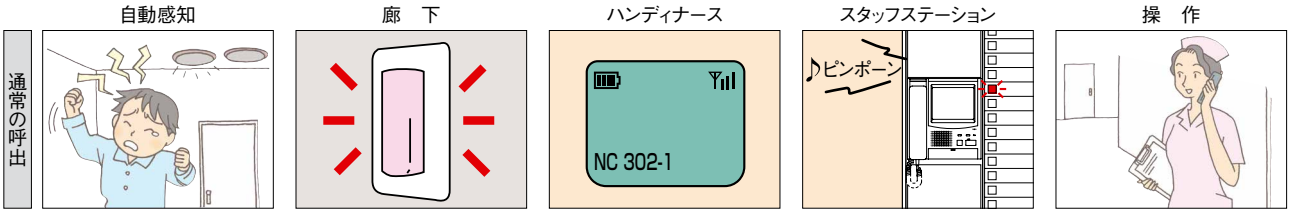

患者さんが大声を出すと、マイクが感知して呼び出します。
赤色点灯で知らせます。
どこからの呼出か表示されます。
呼出音はメロディ音とチャイム音の2種類です。該当する患者さんの表示灯が点灯します。
看護師さんと通話します。

■接続図

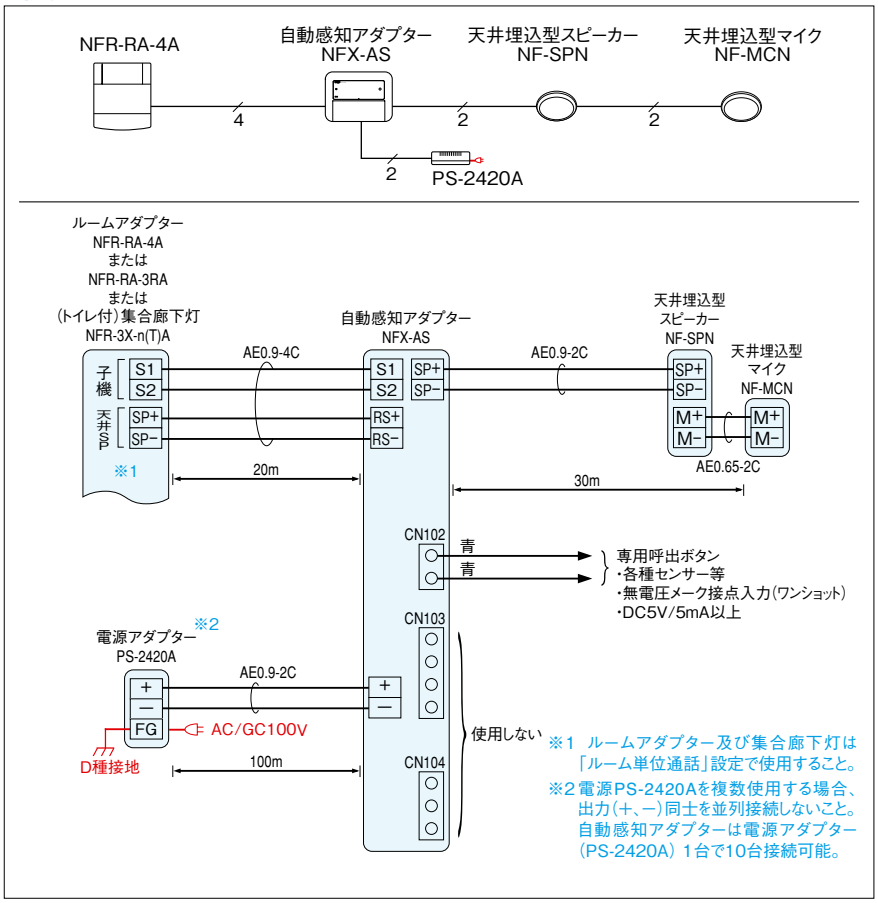

■寸法図(mm)

各部の名称

自動感知アダプター
NFX-AS

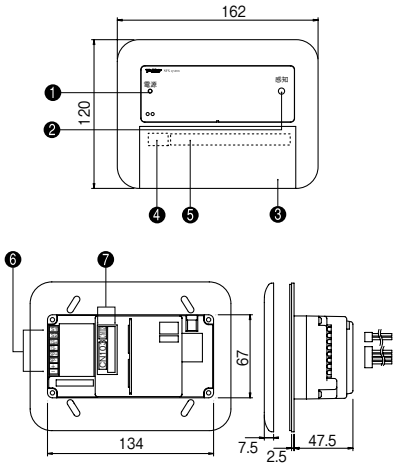

❶電源表示灯
❷感知表示灯
❸設定パネル
❹感知設定スイッチ(内部)
❺設定スイッチ(内部)
❻接続端子
❼接続コネクター

■仕様 (NFX-AS)

消費電流	待受時約85mA　最大100mA
感知レベル	マイク面上　約60dB〜80dB
形状	壁埋込型
材質	自己消火性樹脂
質量	約350g