1 ナースコールシステムご選択にあたって
2 Vi-nurse
3 NFXシステム
4 ハンディナース対応個別線式ナースコール
5 センサー・マグネットマーク
6 ハンディナースシステム
7 連絡システム
8 ナースコールRenovest
9 FAGUS
10 緊急通報装置
11 介護業務記録システムNotener
12 保守メンテナンスについて

NFX-PC 管理用機器・専用機器

管理用PC

■ネットワーク内のPC親機の情報を表示させることができます。

17型モニター

管理用PC
NFXV-PCN-17K 受60日
●17型モニター
※出力用プリンターは別途必要です。

患者情報入力用PC

■患者情報・看護情報などデータの入力専用端末です。

17型モニター

患者情報入力用PC
NFXV-PCN-17N 受60日
●17型モニター
※出力用プリンターは別途必要です。

呼出履歴用PC

■呼出履歴を蓄積・活用できます。

17型モニター

呼出履歴用PC
NFXV-PCN-17R 受60日
●17型モニター
※出力用プリンターは別途必要です。

■寸法図(mm)

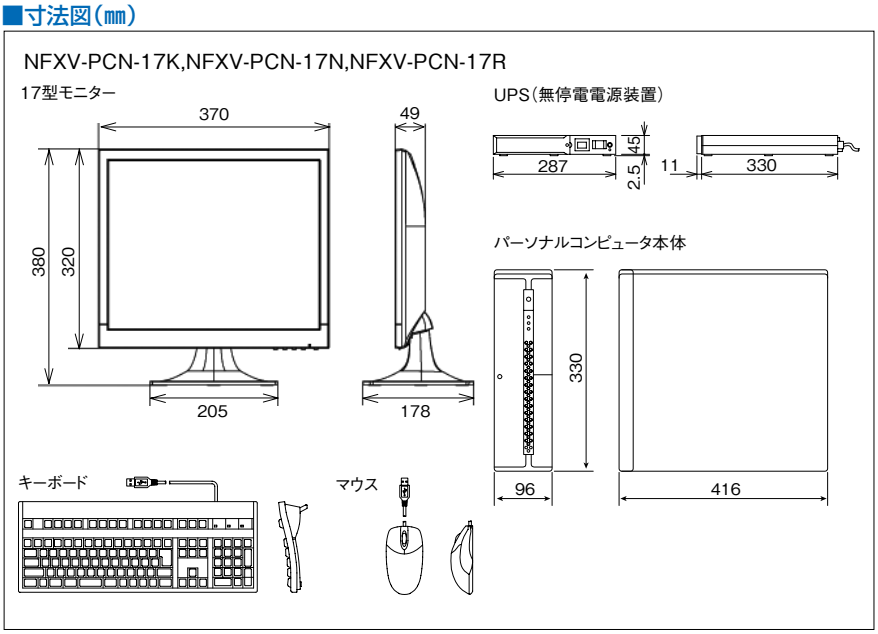

■仕様 NFXV-PCN-17K、NFXV-PCN-17N、NFXV-PCN-17R

●モニター	
電源電圧	AC100V 50/60Hz
消費電力	13W(最大17W)
モニター	17型TFT液晶パネル
使用環境条件	温度:0~40℃　湿度:20~80%(結露しないこと)
チルト調節角度	+20°~0°
形状	据置型
質量	約2.8kg
●パーソナルコンピューター	
電源電圧	AC100V 50/60Hz
消費電力	約200W
CPU	Intel®Core™i3-6100以上
OS	Windows® 10 Enterprise 2016 LTSB
USBポート	10(前面2、背面8)
形状	据置型
LAN	1000BASE-T/100BASE-TX/10BASE-T
メモリー	4GB以上
ハードディスク	250GB以上
LANポート	2
質量	約7.5kg
使用環境条件	温度:10~35℃　湿度:30~80%(結露しないこと)
●UPS	
電源電圧	AC100~120V 50/60Hz
最大出力容量	500VA/300W
形状	据置型(横置き、縦置き)
質量	約6kg
使用環境条件	温度:0~40℃　湿度:25~85%(結露しないこと)
バックアップ時間	約5分(当社システムで使用の場合)

液晶廊下灯

液晶廊下灯
NFR-3X-LA 受30日
希望小売価格
230,000円(税別)

GOOD DESIGN

※液晶廊下灯制御装置が必要です。

液晶廊下灯制御装置

液晶廊下灯制御装置
NFX-3X-LCD 受30日
希望小売価格
514,000円(税別)
●1台当り液晶廊下灯20台迄
※NFX-PCにて液晶廊下灯を設置する場合に必要

関連機器 集合廊下灯用露出BOX

集合廊下灯用露出ボックス
NFR-3RBOX
希望小売価格
5,350円(税別)

■寸法図(mm)

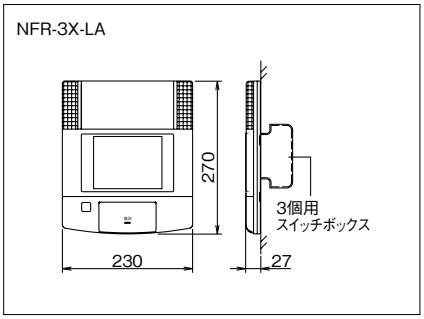

■仕様 NFR-3X-LA

電源電圧	通話系 DC36V (制御装置から供給) 液晶系 DC36V (液晶廊下灯制御装置から供給)
通話路数	4通話路
表示部	5.7型カラー液晶パネル
形状	壁取付型
材質	自己消火性樹脂
質量	約1.3kg