映像見守りシステム

見守りカメラ

見守りカメラ
NLX-CA 受40日
希望小売価格
150,000円(税別)
●0ルクス対応
※Vi-nurse映像見守りシステム専用

見守りカメラ取付パネルセット

見守りカメラを壁面に設置する際に必要です。
カメラ取付ケース、カメラ取付パネル、ブランクパネルのセットです。

カメラ取付パネルとカメラ取付ケースの組合せ例

※写真は見守りカメラ(NLX-CA)装着時

ブランクパネルとカメラ取付ケースの組合せ例

IPカメラ取付パネルセット
NLW-CM 受30日
希望小売価格
14,800円(税別)
●カメラ取付ケース、カメラ取付パネル、ブランクパネルのセット

■取付図(mm)

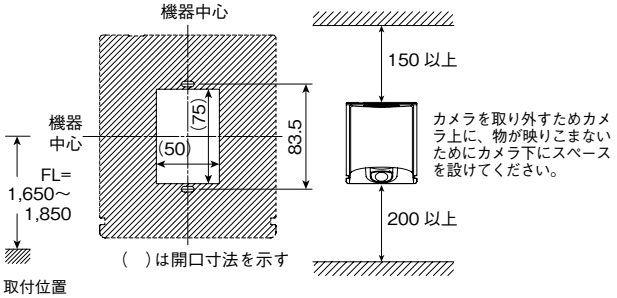

取付位置

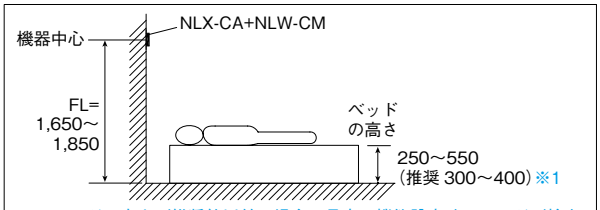

※1.ベッドの高さが推奨値以外の場合、見守り機能設定時にベッドが検出枠からはみ出すなど、検出率が低下します。この場合はカメラとベッドの間隔を離すなどの調整を行う必要があります。

取付範囲

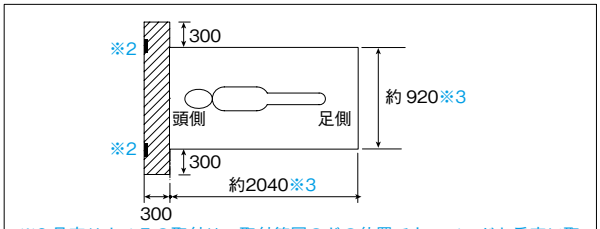

※2.見守りカメラの取付は、取付範囲のどの位置でも、ベッドと垂直に取り付けてください。
※3.推奨ベッドサイズ

■寸法図(mm)

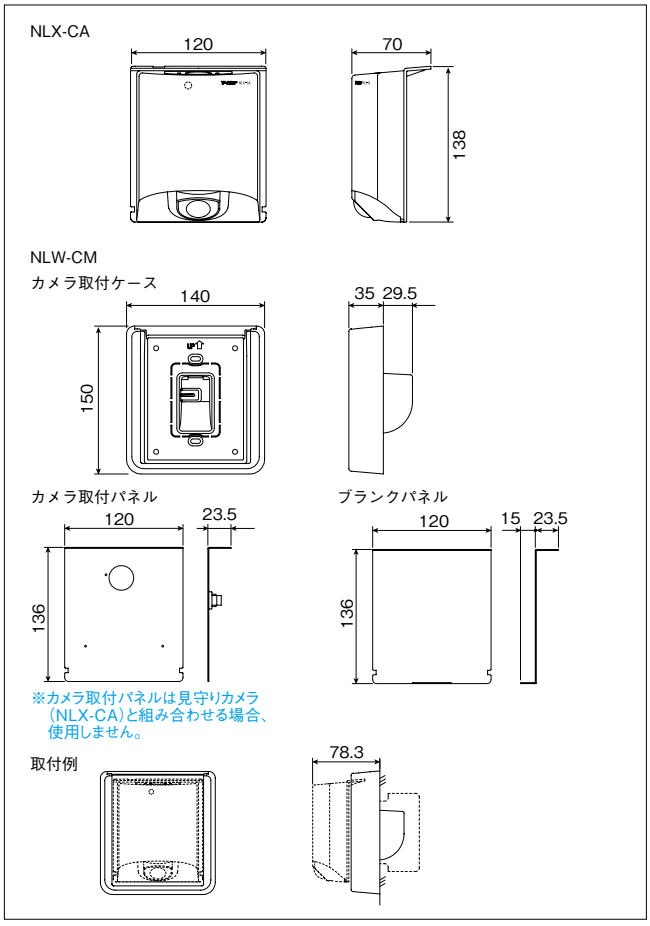

■仕様

NLX-CA

電源	PoE（IEEE802.3af準拠）
周囲温度／湿度	0～40℃／95%以下（無結露）
材質	本体：樹脂 カバー：アクリル 赤外線照明カバー：アクリル
ズーム・ワイド	電子対応（互換設定および監視カメラ設定時）
パン・チルト	電子対応（互換設定および監視カメラ設定時）
ローテーション	電子対応（互換設定および監視カメラ設定時）
みやすさ補正	対応（モニター時）
歪補正	対応
Day ／ Night	対応
有効画素数	約127万画素
画素	1280×960
赤外線波長	945nm
0lx撮像性能	2mまで可能
ネットワーク	100BASE-TX ／10BASE-T、RS45コネクタ

NLW-CM

形状	壁取付型
材質	取付ケース：自己消火性樹脂 取付パネル・ブランクパネル：アルミ（塗装）
適合機種	NLX-CA、WV-SW155