1 集合住宅システムご選択にあたって
2 集合住宅システム新商品のご案内
3 VIXUS HORIZO
4 VIXUS 1Pr
5 らくタッチ Plus
6 DASH WISM7α
7 DASH WISM GP
8 DASH WISM体盤
9 PATMO
10 VIXUS
11 カスタムオーダー 集合玄関機
12 住戸完結システム
13 集合住宅 Renovest
14 保守メンテナンスについて

住宅情報盤

住戸用自動火災報知設備対応

受第29～10号

モニター付
セキュリティ親機
VJ-RMVX 受30日
希望小売価格
172,000円(税別)
●タッチパネル、録画機能
●セキュリティ;
非常、ガス漏れ、火災、
トイレ、バス、漏水
★ 埋込ボックスA-YVJ
もしくはA-YCVJ
(ぬりしろカバー付)
6,000円(税別)

HCI 認定品
新商品

共同住宅用自動火災報知設備対応

受第29～10号

モニター付
セキュリティ親機
VJK-RMVX 受30日
希望小売価格
182,000円(税別)
●タッチパネル、録画機能
●セキュリティ;
非常、ガス漏れ、火災、
トイレ、バス、漏水
★ 埋込ボックスA-YVJ
もしくはA-YCVJ
(ぬりしろカバー付)
6,000円(税別)

HCI 認定品
新商品

スプリンクラー対応

受第29～10号

モニター付
セキュリティ親機
VJK-RMVX-S 受30日
希望小売価格
182,000円(税別)
●タッチパネル、録画機能
●セキュリティ;
非常、ガス漏れ、火災、
トイレ、バス、漏水
★ 埋込ボックスA-YVJ
もしくはA-YCVJ
(ぬりしろカバー付)
6,000円(税別)

HCI 認定品
新商品

増設子機

ワイヤレス子機セット
VJS-RW 受30日
希望小売価格
98,000円(税別)
●充電台付
●AC電源直結式
※ワイヤレス基地局

➔P.23 参照

モニター付子機
VJ-RHX 受60日
新商品
2018年
6月発売
希望小売価格
130,000円(税別)
●タッチパネル
★ 埋込ボックスA-YVJもしくは
A-YCVJ(ぬりしろカバー付)
6,000円(税別)

モニターなし増設親機
VH-RS 受30日
希望小売価格
40,000円(税別)

インターホンアプリ® ➔P.24 参照

■品番一覧

品番	希望小売価格(税別)	色調 ホワイト	インターホン 録画	録音	管理室	室内呼出	電気錠	住戸玄関カラー	住戸玄関逆光補正	集合玄関機カラー	集合玄関機逆光補正	ブラウザ	預り物表示	お立ち寄り表示	エントランスカメラ	エレベーター連動	宅配ボックス連動	お知らせ	※2 緊急地震速報	基本機能 非常	火災感知器	火災スプリンクラー	ガス漏れ	換気	障害設定	セキュリティ サービス機能※1 防犯(窓)1～5	玄関1	部屋コール	コール	漏水	非常ボタン増設	過電流	バスコール	トイレコール	ワイヤレスコール	外部機器電池切れ	生活異変	在／不在	緊急コール	スイッチストライク	常時防犯
VJ-RMVX	172,000円	●	●	●	●	●	●	●	●	●	●	●	●	●	●	●	●	●	●	●	●		●	●	●	●	●	●	●	●	●	●	●	●	●	●	●	●	●	●	●
VJK-RMVX	182,000円	●	●	●	●	●	●	●	●	●	●	●	●	●	●	●	●	●	●	●	●	●	●	●	●	●	●	●	●	●	●	●	●	●	●	●	●	●	●	●	●
VJK-RMVX-S (スプリンクラー対応)	182,000円	●	●	●	●	●	●	●	●	●	●	●	●	●	●	●	●	●	●	●		●	●	●	●	●	●	●	●	●	●	●	●	●	●	●	●	●	●	●	●

※1:サービス機能から8つまで選択できます。　※2:事前に制御装置に設定が必要です。

■寸法図(mm)

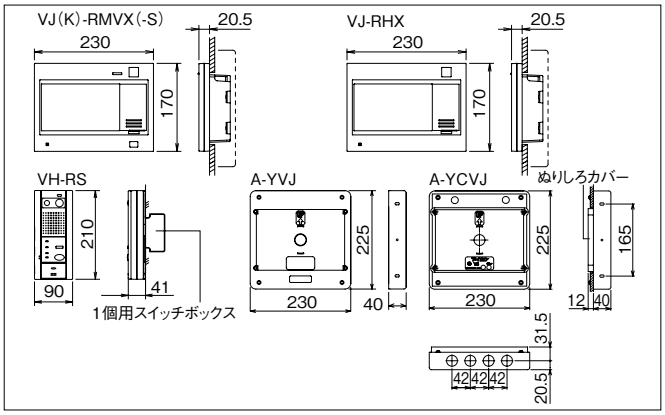

■取付図

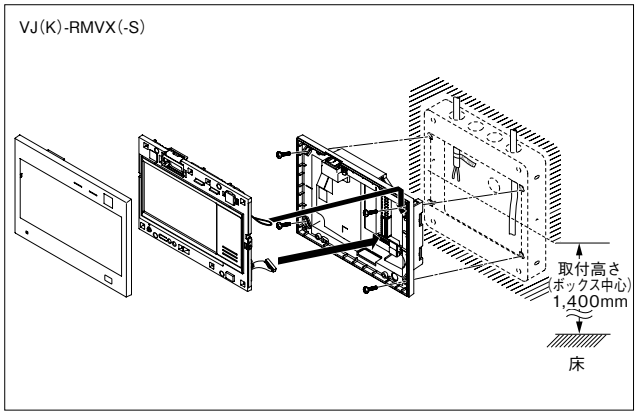

■仕様 (VJ(K)-RMVX(-S))

電源電圧	AC100V 50/60Hz
通話方式	同時通話方式
消費電力	待受時5.5W　最大15W
モニター	7型カラー液晶タッチパネル
画素数	約115万画素
LANインターフェース	イーサネット(10BASE-T、100BASE-TX(推奨))
録画件数	40件(1件最大6画像)
録画保護	10件(録音データ含む)
材質	自己消火性樹脂

(VJ-RHX)

電源電圧	AC100V 50/60Hz
通話方式	同時通話方式
モニター	7型カラー液晶タッチパネル
材質	自己消火性樹脂

(VH-RS)

電源電圧	AC100V 50/60Hz
通話方式	拡声自動交互通話
材質	自己消火性樹脂