NFXシステム

子機

ワイヤレス呼出ボタン・マルチハートコール

ワイヤレス呼出ボタン

GOOD DESIGN

ワイヤレス呼出ボタンセット
NFS-8W
希望小売価格
32,000円(税別)
●NLR-8WTとNFR-8WRのセット

※受信機を呼出握りボタン用端子に接続して使用します。

抗菌仕様

GOOD DESIGN

ワイヤレス呼出ボタン送信機
NLR-8WT 受30日
希望小売価格
15,000円(税別)

※呼出ボタンのみ(交換用)

抗菌仕様

特長

転倒・転落のリスクを軽減

●ひじで押したり、足で蹴って押すなど、押しやすい場所に設置できるので、コードを引っ掛けることによる転倒を減らせます。

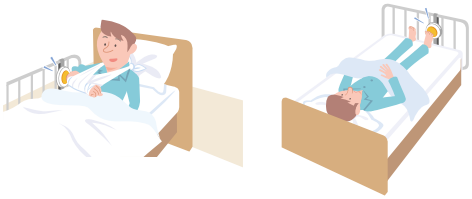

電池がいらない呼出ボタン

●ワイヤレス呼出ボタン送信機は、ボタンを押す力で発電し呼出します(自己発電方式)。
●電池交換の心配がなく、安心です。

■寸法図(㎜)

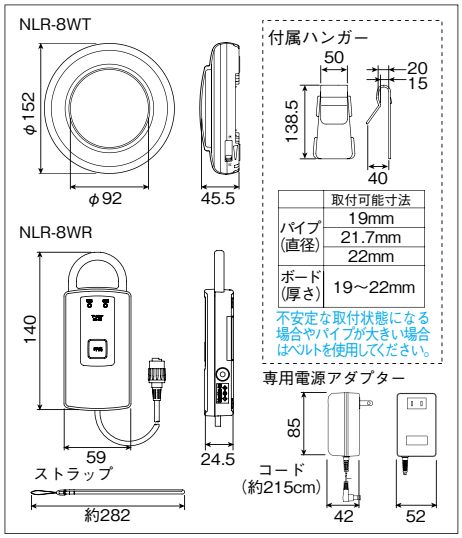

■仕様

NLR-8WT(ワイヤレス呼出ボタン送信機)

電波検出距離	5m以下(見通し距離)
押し圧	約6N ~約16N (0.6kgf ~1.6kgf)
周波数	315MHz(特定小電力)
変調方式	ASK方式
ペアリング登録数	1台(受信機):1台(送信機)
材質	本体:自己消火性ABS樹脂
質量	約270g(カバー含む)
付属品	カバー、シール

NFR-8WR(受信機)

電源電圧	DC12V(専用電源アダプターより供給)
消費電流	待受時45mA 最大52mA
電波検出距離	5m以下(見通し距離)
周波数	315MHz(特定小電力)
変調方式	ASK方式
ペアリング登録数	1台(受信機):1台(送信機)
材質	本体:自己消火性PC+ABS樹脂
質量	約105g 電源アダプター:約340g
付属品	電源アダプター、ストラップ、ベルト、ハンガー、シール

マルチハートコール

マルチハートコール
NLR-9MC 受30日
希望小売価格
45,000円(税別)

＋

マルチハートコール
変換コード
NFR-CV-9MC
希望小売価格
5,500円(税別)

抗菌仕様

※マルチハートコールをNFXシステムで使用する場合に必要です。
呼出握りボタン用端子に接続します。
※マルチハートコール(NLR-9MC)専用品

■寸法図(㎜)

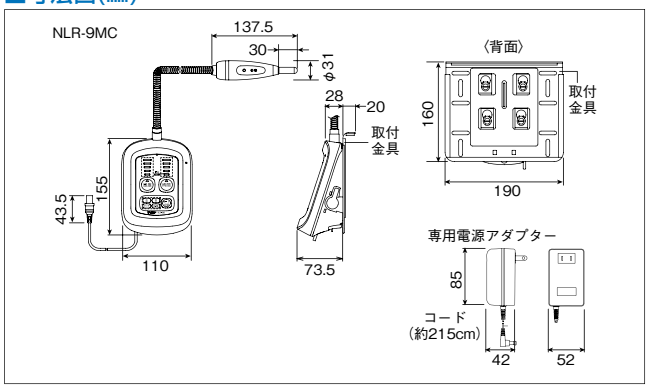

特長

1台で4つの呼出方法が選べます。

●寝たままの状態で、身体の一部を使って看護師さんに呼出ができます。
●センサー部は、常夜灯を内蔵しているので、夜間でもセンサーの位置が分かります。

息を吹きかける

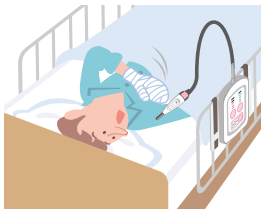

手を近づける

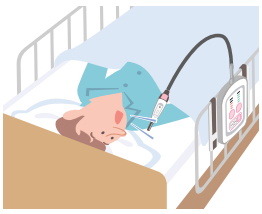

声を出す

舌などを触れる

■仕様

NLR-9MC

電源電圧	DC12V(電源アダプターより供給)
消費電流	待受時22mA、最大52mA
材質	本体:自己消火性PC+ABS樹脂
質量	約700g(電源アダプター:約340g)
付属品	電源アダプター、取付金具、ベルト