その他子機

ルーム単位通話用子機

呼出握りボタン

抗菌仕様

呼出握りボタン
NFR-8A
希望小売価格
3,550円(税別)
●コード長1.5m

呼出握りボタン

コード長	品番	希望小売価格(税別)
30cm	NFR-8A-0.30 受30日	9,550円
1.5m	NFR-8A	3,550円
2m	NFR-8A-2.0 受60日	10,500円
3m	NFR-8A-3.0 受60日	10,500円
5m	NFR-8A-5.0 受60日	11,500円

呼出握りボタン
NFR-8A-TT 受60日
希望小売価格
4,800円(税別)
●コード長1.5m
●点滴・トイレ介助ボタン付

抗菌仕様

呼出ボタン

呼出ボタン
NFR-62
希望小売価格
9,650円(税別)
●復旧ボタン付

抗菌仕様

呼出握りボタン用延長コード

呼出握りボタン用延長コード
NFR-EA-8
希望小売価格
5,350円(税別)
●呼出握りボタン用
●コード長約1.1m

コンセント

コンセント
NFR-12
希望小売価格
9,100円(税別)
●復旧ボタン付

オプション入力付コンセント
NFR-12-OP
希望小売価格
10,700円(税別)
●復旧ボタン付
●オプション入力付

天井マイク

天井埋込型マイク
NF-MCN 受30日
希望小売価格
10,200円(税別)
●サランネット分離型

天井埋込型マイク
NF-MC 受30日
希望小売価格
6,400円(税別)
●サランネット一体型

天井スピーカー

天井埋込型スピーカー
NF-SPN
希望小売価格
11,800円(税別)
●サランネット分離型

中継コード

中継コード
NFR-TA-8
希望小売価格
2,500円(税別)
●呼出握りボタン用

■寸法図(mm)

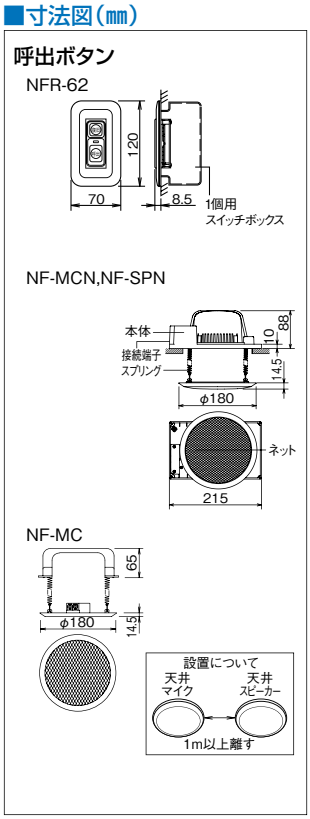

受話器型子機

受話器型子機
NF-SE 受30日
希望小売価格
20,400円(税別)
●一斉放送用スピーカー付
●ターミナルボックス付

呼出ボタン付壁埋込型子機

押ボタン式埋込型子機
NF-SD
希望小売価格
12,600円(税別)
●復旧ボタン付

押ボタン式埋込型子機
NF-SDS
希望小売価格
15,800円(税別)
●緊急呼出ボタン・復旧ボタン付

■寸法図(mm)

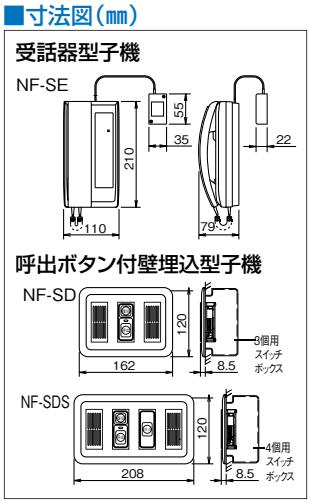

トイレ用子機

トイレ呼出ボタン

抗菌仕様

呼出ボタン
NFR-72
希望小売価格
7,800円(税別)
●復旧ボタン付

抗菌仕様

呼出ボタン(ひも付)
NFR-72HA
希望小売価格
8,350円(税別)
●復旧ボタン付
●ひも長約55cm

壁埋込マイクスピーカー

埋込型マイクスピーカー
NF-MS 受30日
希望小売価格
9,650円(税別)
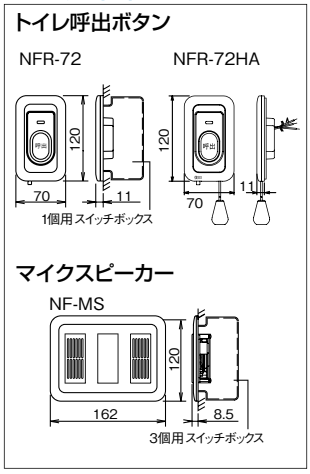
■寸法図(mm)