NFX-LAN 接続図例

■系統図

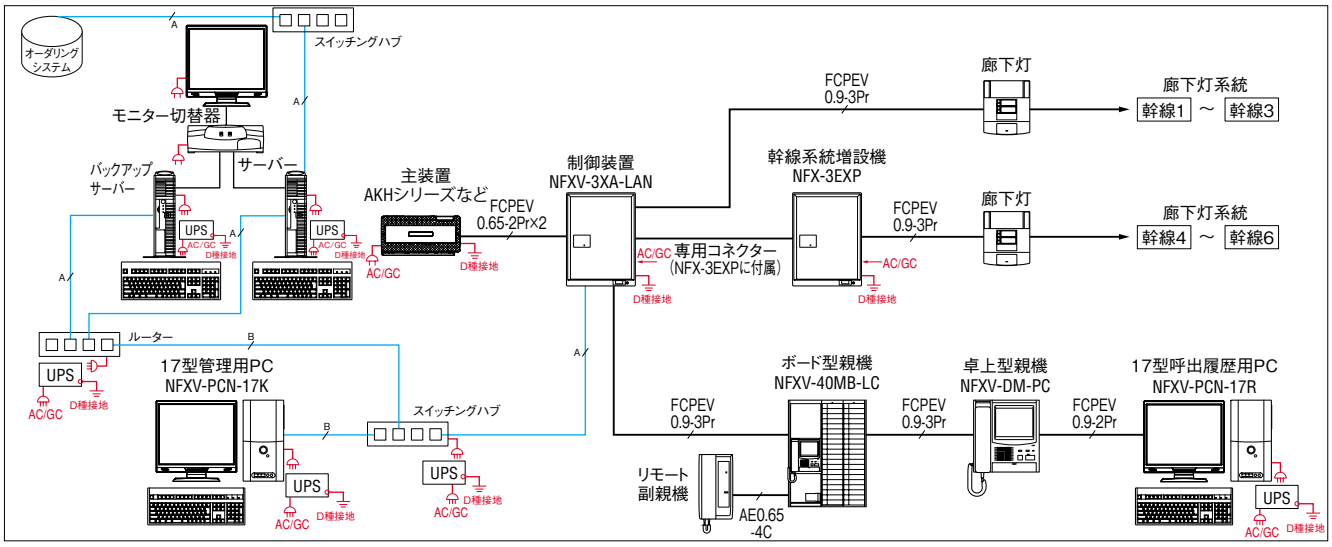

■接続図

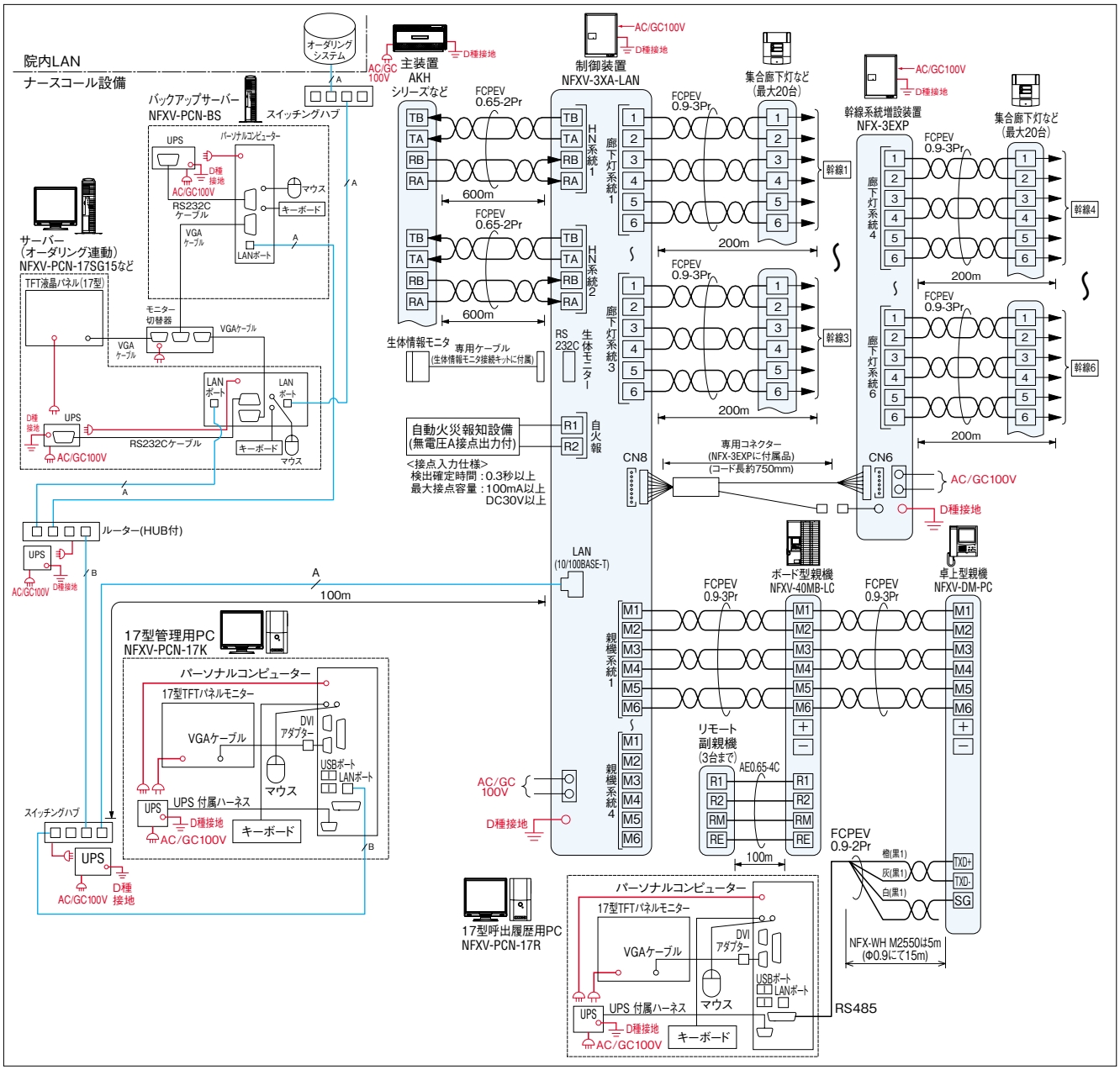

A :10BASE-T, 100BASE-TX, 1000BASE-T

B :10BASE-T,100BASE-TX