接続図

2映像路系統図例

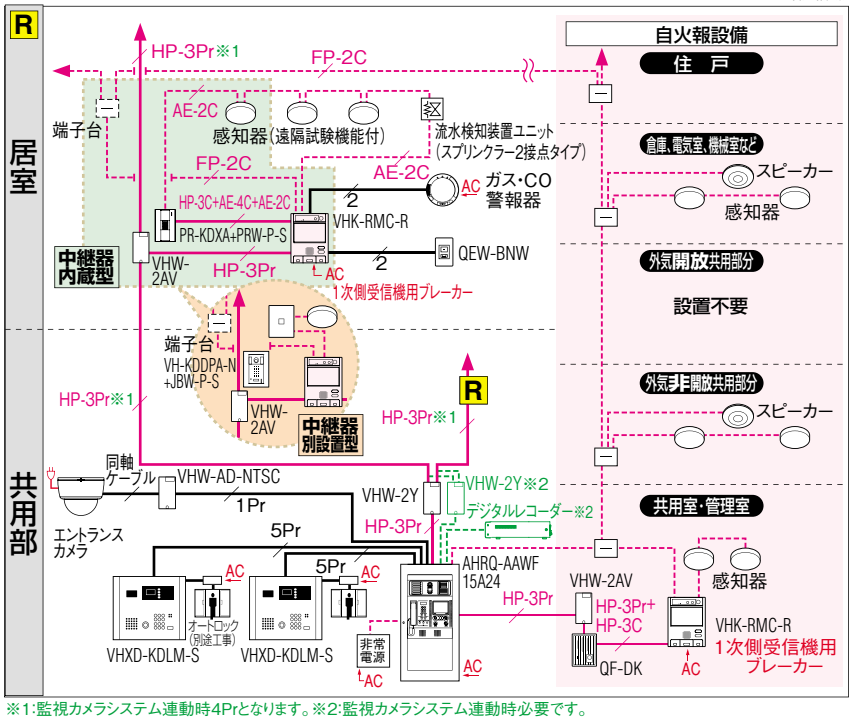

※1:監視カメラシステム連動時4Prとなります。※2:監視カメラシステム連動時必要です。

1映像路系統図例

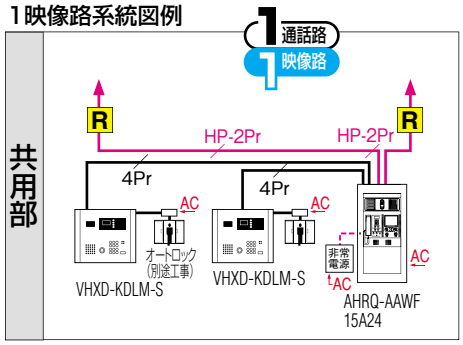

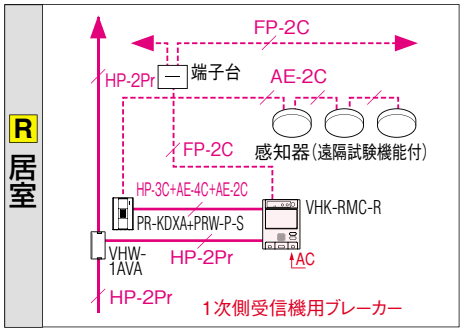

○Pr(○Pr) *FCPEV 0.9ツイストペアケーブルをご使用ください。
HP○Pr(○Pr) *HP 0.9 ツイストペアケーブルをご使用ください。

接続図例

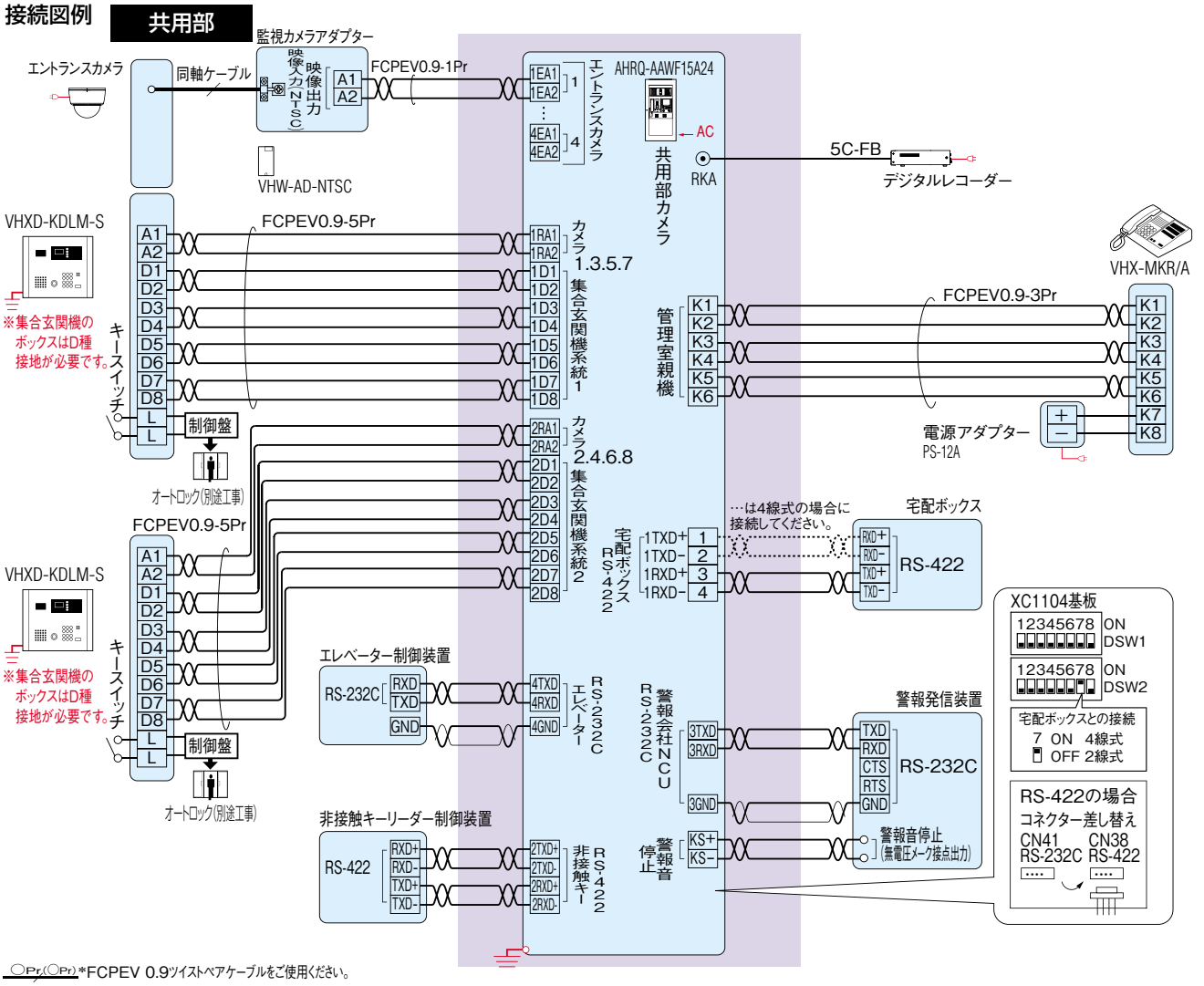

○Pr(○Pr) *FCPEV 0.9ツイストペアケーブルをご使用ください。

※3台目以降の集合玄関機には、各々に電源アダプター・PS-12Aが必要です。管理室親機には、各々に電源アダプター・PS-12Aが必要です。