接続図

■自火報設備接続図例

住戸用
自火報設備対応

住戸用自火報設備
（中継器別設置型の接続図例）

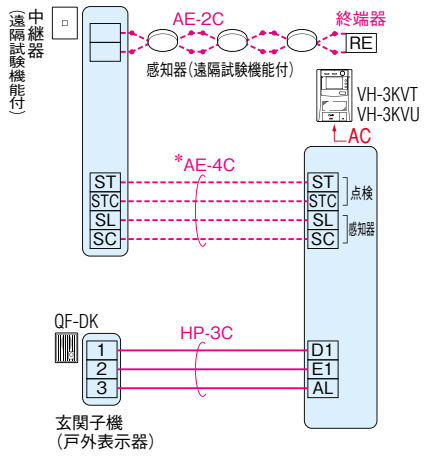

共同住宅用
自火報設備対応

共同住宅用自火報設備
（中継器内蔵型の接続図例）

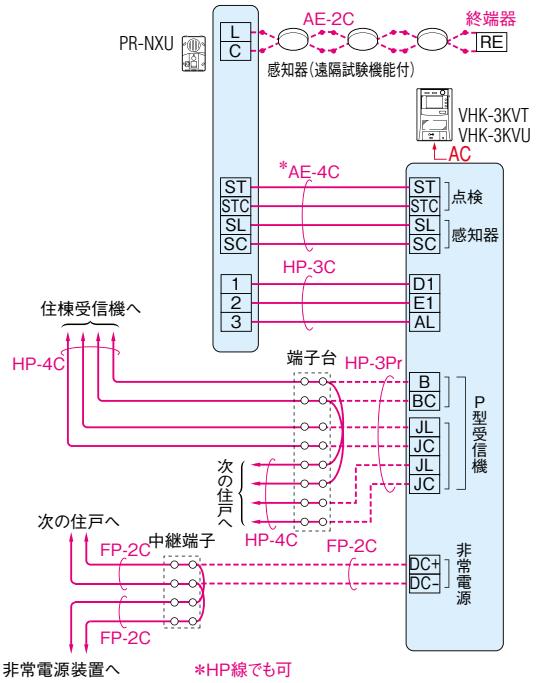

■住戸玄関・幹線接続図例（自火報設備の系統は省略）

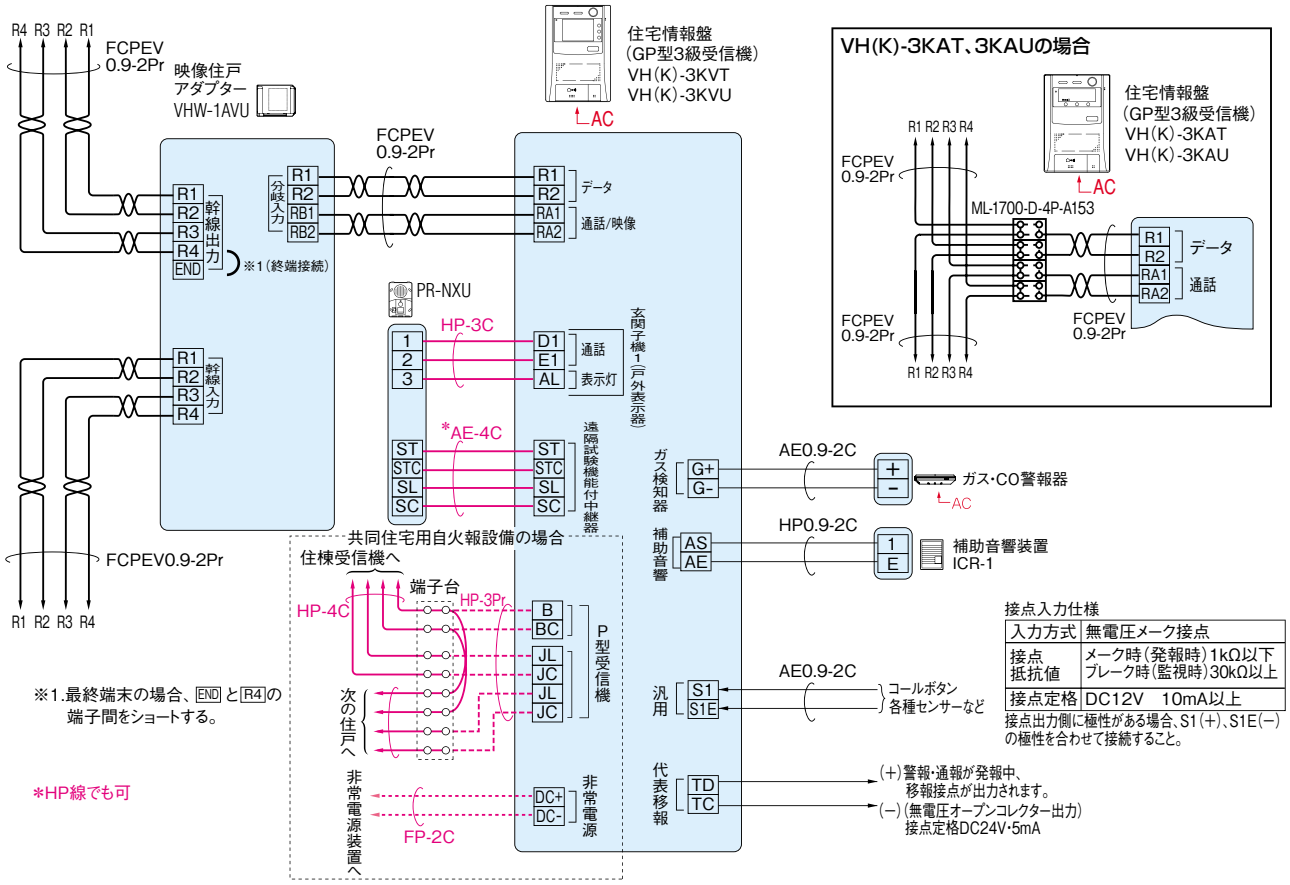

接点入力仕様

入力方式	無電圧メーク接点
接点抵抗値	メーク時（発報時）1kΩ以下 ブレーク時（監視時）30kΩ以上
接点定格	DC12V　10mA以上

接点出力側に極性がある場合、S1(+)、S1E(−)の極性を合わせて接続すること。