■取付図

VIWA-1U

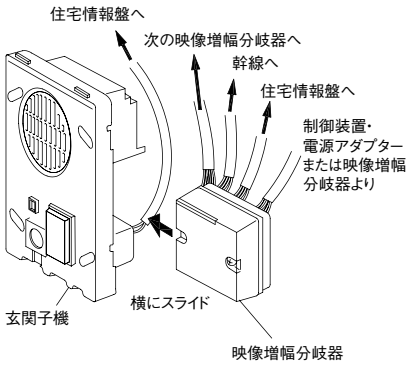

●結露水の端子付着防止のため結線工事後、必ずターミナルカバーを装着のこと。

■設置上の注意

●映像増幅分岐器を接続する場合、下記の条件にて使用すること。

・各居室親機系統10台まで
・制御装置または映像増幅分岐器に接続すること。
・制御装置から最遠映像増幅分岐器まで150m以下とすること。

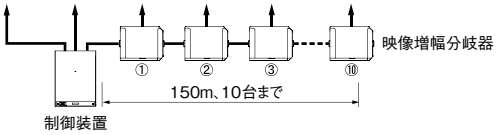

●映像増幅器を映像増幅分岐器の先に接続する場合は、直列2台とする。

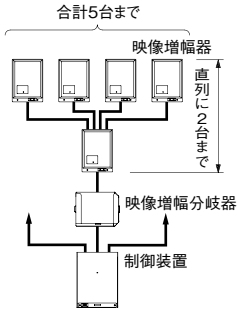

■接続図

VIWA-1S

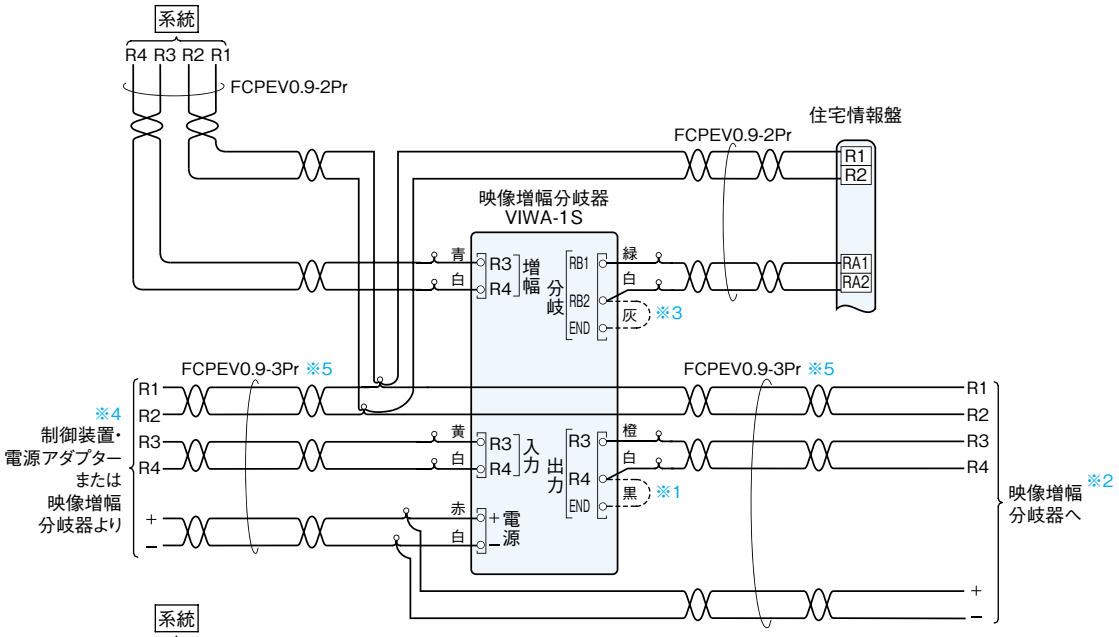

VIWA-1U

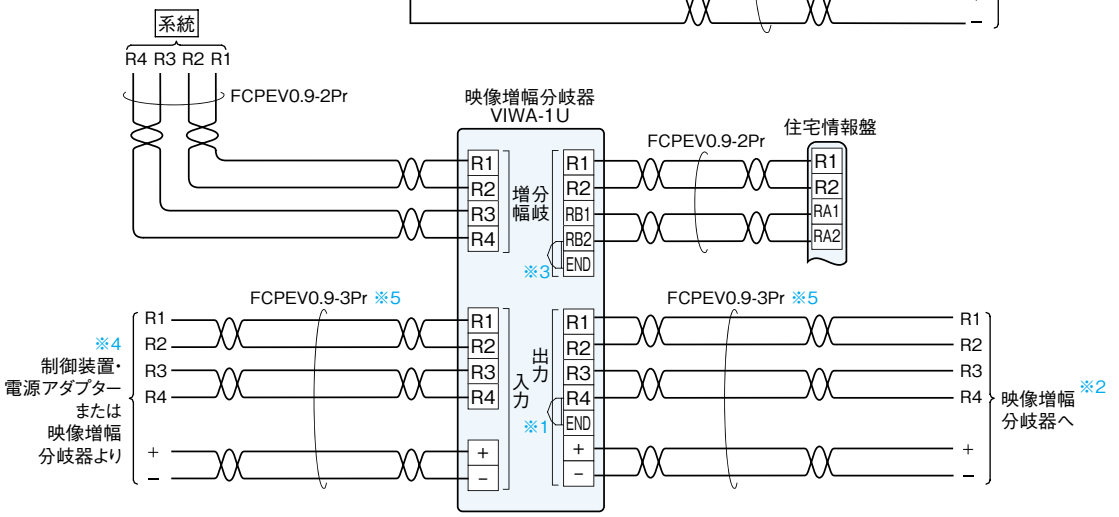

※1.最終端の映像増幅分岐器は終端設定(ショート)が必要。
※2.最遠映像増幅分岐器まで150m。
※3.住宅情報盤を接続しない場合は終端設定(ショート)が必要。
※4.1系統あたり電源アダプター(PS-2410A)が1台必要。
※5.FCPEV0.9-2Pr(R1,R2,R3,R4,)+AE0.9-2C(+,−)でも可能。