ドアホン

ハンズフリードアホン1・1+1

最大設置台数 玄関 1 室内 1+1

玄関子機

玄関子機

1・1ハンズフリードアホンセット
WAS-1A-T
¥14,800(税別)
●TC-DEとWA-1M-Tのセット
●AC電源直結式

親機

AC電源直結式親機

親機 AC

ご注意
● ➔P.70 の玄関子機は接続できません。

増設できます

親機

AC

1・1ハンズフリードアホン親機
WA-1M-T
¥10,900(税別)

＊室内間の呼出通話はできません。

※ハンズフリー:音の大きい側を優先し、音の小さい側へ聞こえるように自動的に切り替える方式です。
親機・玄関子機周囲の音が大きい時は、通話が途切れたり、音声応答のしづらい場合があります。

関連機器

AC電源プラグ式親機

1・1ハンズフリードアホンセット
WAS-1A
¥14,800(税別)
●A-55とWA-1Mのセット

ご注意
● ➔P.70 の玄関子機は接続できません。

特長

ハンズフリー

呼ばれたら通話ボタンを押すだけで、手ばなし通話ができます。

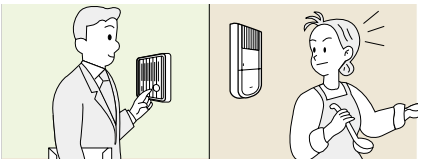

増設機対応

親機を1台増設できます。(室内間通話はできません)

送話表示灯

通話状態がひと目でわかる送話表示灯付。

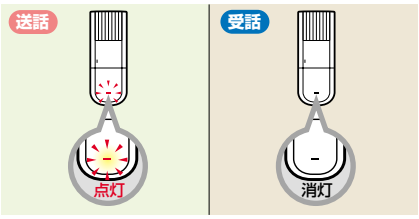

電源方式は2タイプ

壁にすっきり取り付けられるAC電源直結式とAC電源プラグ式を選べます。

夜間表示灯 送話表示灯 オプション 増設機対応

■通話網

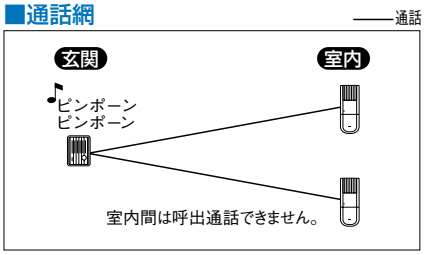

■各部の名称・寸法図(mm)

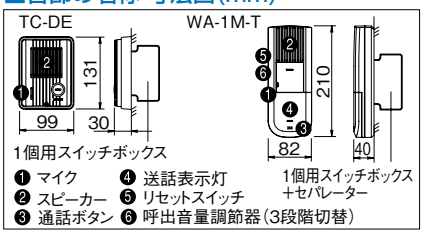

■配線本数・接続図例

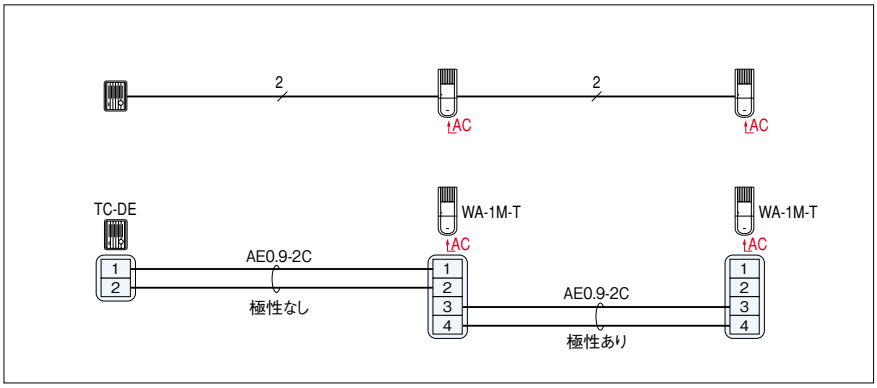

■取付図

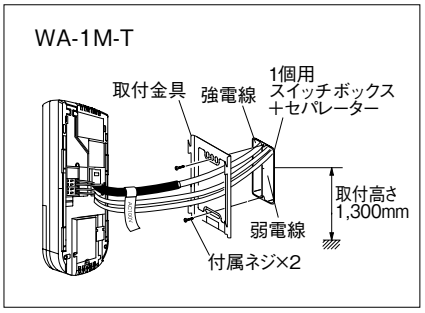

■仕様(WA-1M-T)

電源電圧	AC100V 50／60Hz
消費電力	最大5.5W 待受1.2W
通話方式	拡声自動交互通話
配線数	玄関子機ー親機…2線(無極性) 親機間…2線(有極性)
通達距離	玄関子機ー親機…280m/0.9㎜ 親機間…280m/0.9㎜