接続図

■4局用アダプター　病室(居室)アダプターとして使用する場合

同一の4局用アダプターで、病室(居室)とトイレ／共用部、見守りカメラの共用はできません。

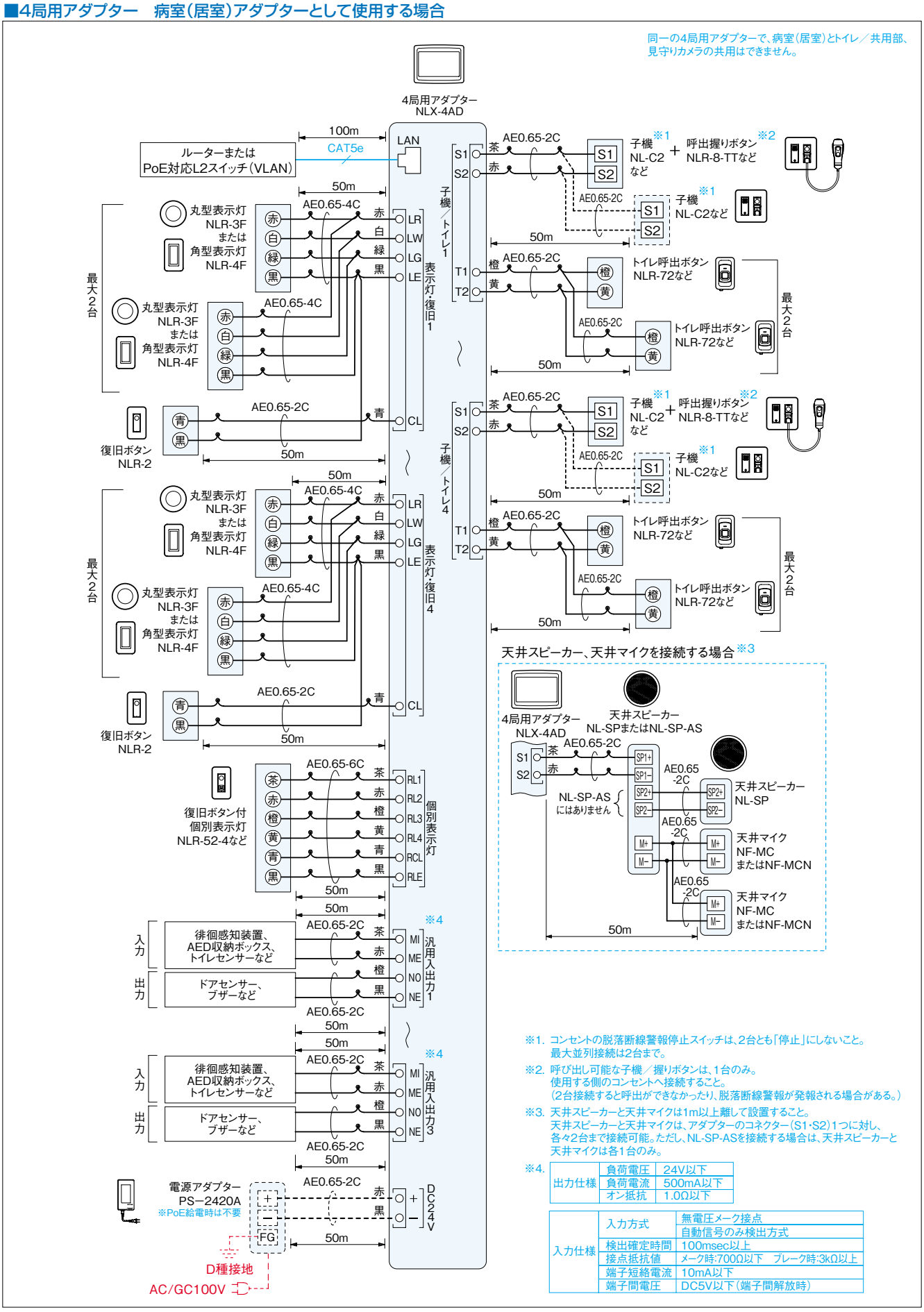

※1. コンセントの脱落断線警報停止スイッチは、2台とも「停止」にしないこと。
最大並列接続は2台まで。

※2. 呼び出し可能な子機／握りボタンは、1台のみ。
使用する側のコンセントへ接続すること。
(2台接続すると呼出ができなかったり、脱落断線警報が発報される場合がある。)

※3. 天井スピーカーと天井マイクは1m以上離して設置すること。
天井スピーカーと天井マイクは、アダプターのコネクター(S1・S2)1つに対し、各々2台まで接続可能。ただし、NL-SP-ASを接続する場合は、天井スピーカーと天井マイクは各1台のみ。

※4.

出力仕様	負荷電圧	24V以下
	負荷電流	500mA以下
	オン抵抗	1.0Ω以下

入力仕様	入力方式	無電圧メーク接点
		自動信号のみ検出方式
	検出確定時間	100msec以上
	接点抵抗値	メーク時:700Ω以下　ブレーク時:3kΩ以上
	端子短絡電流	10mA以下
	端子間電圧	DC5V以下(端子間解放時)