接続図

■液晶表示灯　病室（居室）アダプターとして使用する場合（部屋構成:2部屋まで）

同一の液晶表示灯で、病室（居室）とトイレ／共用部の共用はできません。

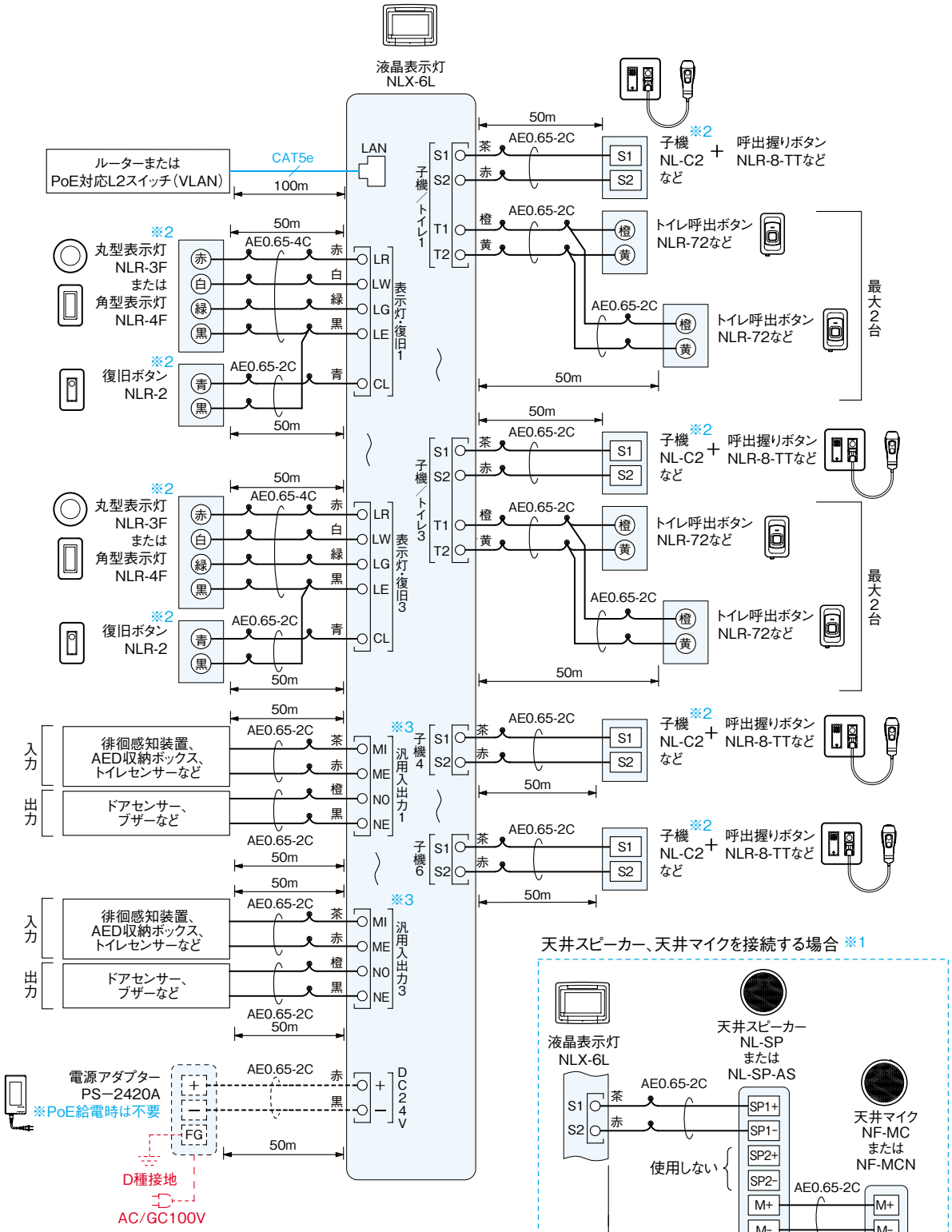

※1. 天井スピーカーは、子機1～6の中から、3系統まで接続が可能。
天井スピーカー、天井マイク間は1m以上離すこと。また、液晶表示灯のコネクター（S1・S2）1つに対し、各々1台のみ接続可能。

※2. 並列接続は不可。

※3.

出力仕様	負荷電圧	24V以下
	負荷電流	500mA以下
	オン抵抗	1.0Ω以下

入力仕様	入力方式	無電圧メーク接点
		自動信号のみ検出方式
	検出確定時間	100msec以上
	接点抵抗値	メーク時:700Ω以下　ブレーク時:3kΩ以上
	端子短絡電流	10mA以下
	端子間電圧	DC5V以下（端子間解放時）