制御装置・PoE対応L2スイッチ・UPS

制御装置

制御装置
NLX-3X 受30日
¥600,000(税別)
※データ作成費が別途必要です。

■接続図

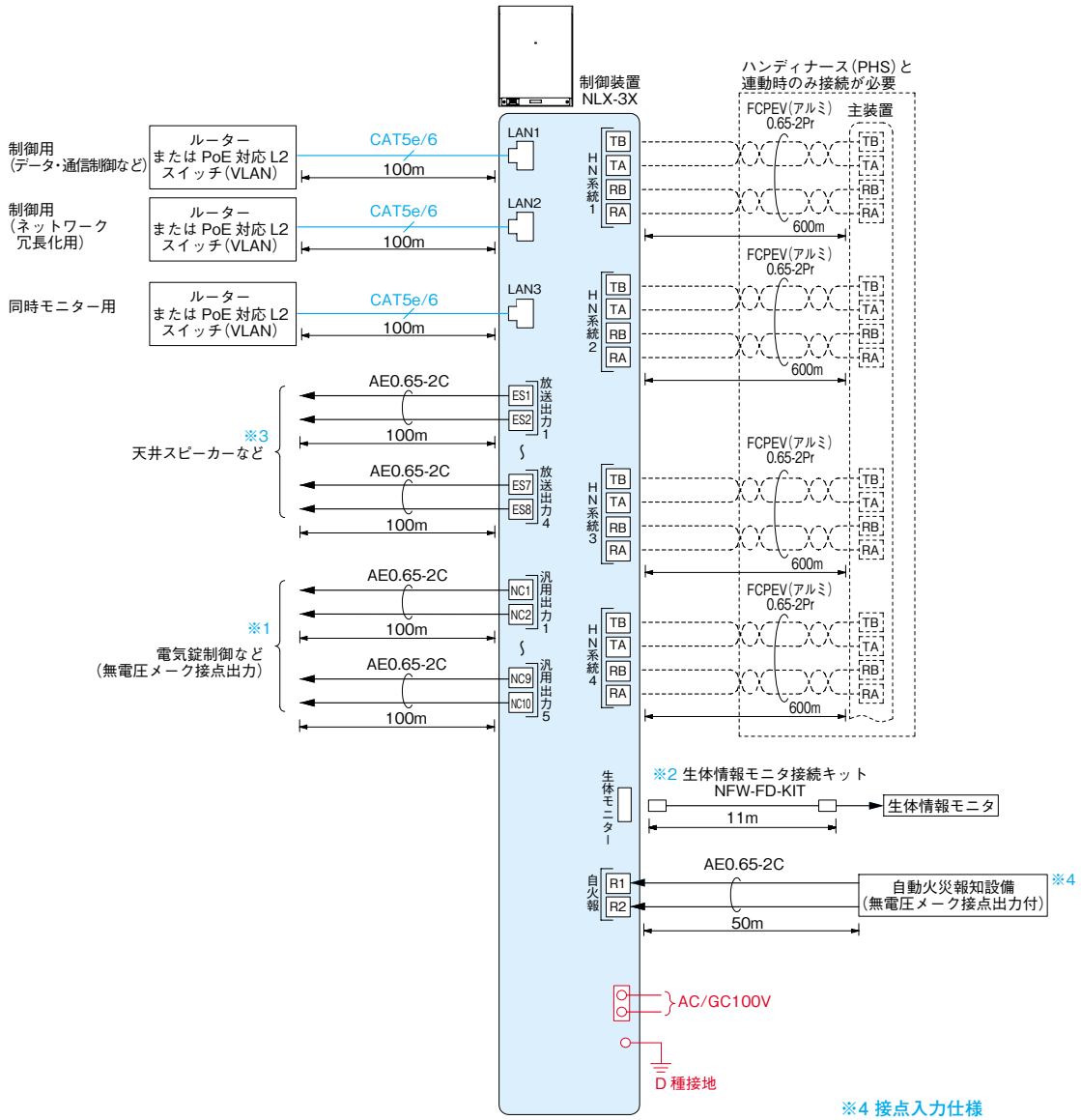

※1 汎用出力仕様
(無電圧メーク出力)

負荷電圧	24V以下
負荷電流	500mA以下
オン抵抗	1.0Ω以下

※2 以下の接続も可能

線種	通達距離	備考
RS-232C	15m	―
LAN	100m	LAN変換器は別途(生体情報モニタメーカー扱い)

※3 放送出力仕様

推奨負荷インピーダンス	8Ω
最大出力信号レベル	2V（8Ω時）

※4 接点入力仕様

入力方式	無電圧メーク接点 起動信号のみ検出方式
検出確定時間	100msec以上
接点抵抗値	メーク時：700Ω以下 ブレーク時：3kΩ以上
端子短絡電流	10mA以下
端子間電圧	DC5V以下（端子間開放時）