住宅情報盤

住戸用自火報設備対応

モニター付セキュリティ親機
VH-RMB-R 受30日
¥148,000(税別)
●タッチパネル、録画機能付
●セキュリティ:非常、ガス漏れ、火災、コール
●露出型

受第24～12号

受話器

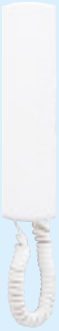

受話器
VHW-HSK オーダー
¥15,000(税別)

受話器組み合わせ例

共同住宅用自火報設備対応 総務省令40号対応

モニター付セキュリティ親機
VHK-RMB-R 受30日
¥158,000(税別)
●タッチパネル、録画機能付
●セキュリティ:非常、ガス漏れ、火災、コール
●露出型

受第24～12号

増設親機

DASHWISMポータブル

ワイヤレス増設親機セット
VHS-RWA 受30日
¥130,000(税別)
●AC電源直結式
●専用電源アダプター付
※ワイヤレス基地局

➔P.152 参照

ワイヤレス増設親機追加セット
VHS-RWB 受30日
¥45,000(税別)
●専用電源アダプター付

➔P.152 参照

モニターなし増設親機
VH-RS 受30日
¥40,000(税別)

■品番一覧

品番	価格(税別)	色調 ホワイト	通話系 録画	録音	管理室	室内呼出	電錠	住戸玄関カラー	住戸玄関逆光補正	増設玄関子機	エントランスカメラ	エレベーター連動	宅配ボックス連動	お知らせ	※2 緊急地震速報	セキュリティ 基本機能 非常	火災	ガス漏れ	換気	サービス機能※1 防犯	部屋コール	コール	漏水	非常ボタン増設	過電流	バスコール	トイレコール	安否確認
VH-RMB-R	¥148,000	●	●	●	●	●		●	●		●		●	●	●	●	●	●	●	●	●	●		●		●	●	●
VHK-RMB-R	¥158,000	●	●	●	●	●		●	●		●		●	●	●	●	●	●	●	●	●	●		●		●	●	●

※1:サービス機能から1つまで選択できます。　※2:事前に制御装置に設定が必要です。

■寸法図(mm)

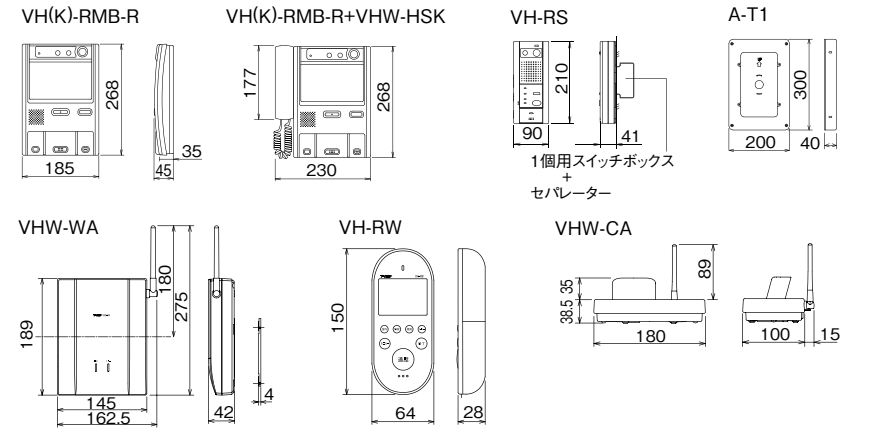

■仕様 VH(K)-RMB-R

電源電圧	AC100V 50/60Hz
通話方式	拡声自動交互通話
モニター	7型カラー液晶タッチパネル
材質	自己消火性樹脂

VH-RS

電源電圧	AC100V 50/60Hz
通話方式	拡声自動交互通話
材質	自己消火性樹脂

VHW-HSK

通話方式	電話型・同時通話
材質	自己消火性樹脂

VHW-WA

電源電圧	AC100V 50/60Hz
消費電力	待受時1.3W 最大4.0W
通信方式	2.4GHz 周波数ホッピング方式
形状	壁取付型
質量	約720g

VH-RW

電源電圧	DC3.6V/650mAh(専用ニッケル水素蓄電池)
モニター	2.5型TFTカラー液晶
通信方式	拡声自動交互通話/プレストーク
使用時間※	待受時間:約180時間
	連続通話時間:約1時間　※約10時間受電した状態で使用周囲温度が20℃のとき
	待受時間:電波圏内での待受状態のとき
	連続通話時間:玄関子機との通話のとき
充電時間	約10時間
通信方式	2.4GHz 周波数ホッピング方式
質量	約180g(電池パック含む)

VHW-CA

電源電圧	DC11V 400mA(電源アダプターPS-WFA)
消費電力	待受時2.8W 最大3.6W
通信方式	2.4GHz 周波数ホッピング方式
使用可能距離	約100m(直線見通し距離)
形状	据置・壁取付両用型
質量	約420g(電源アダプター含む)
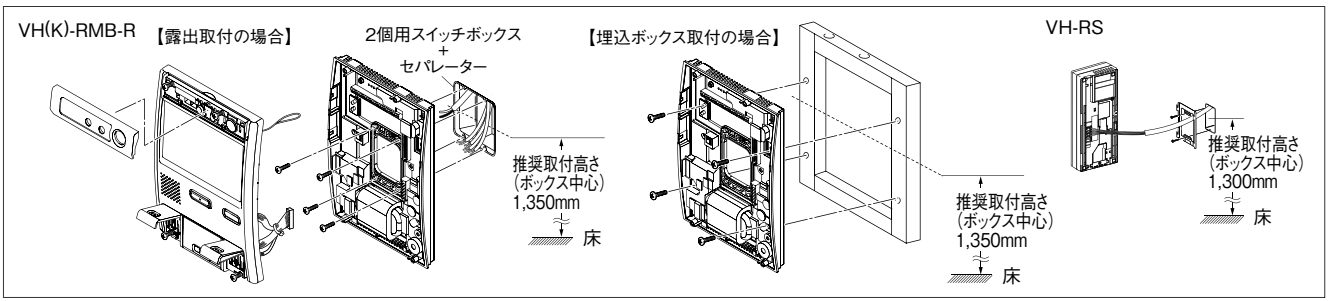
■取付図