■接続図例

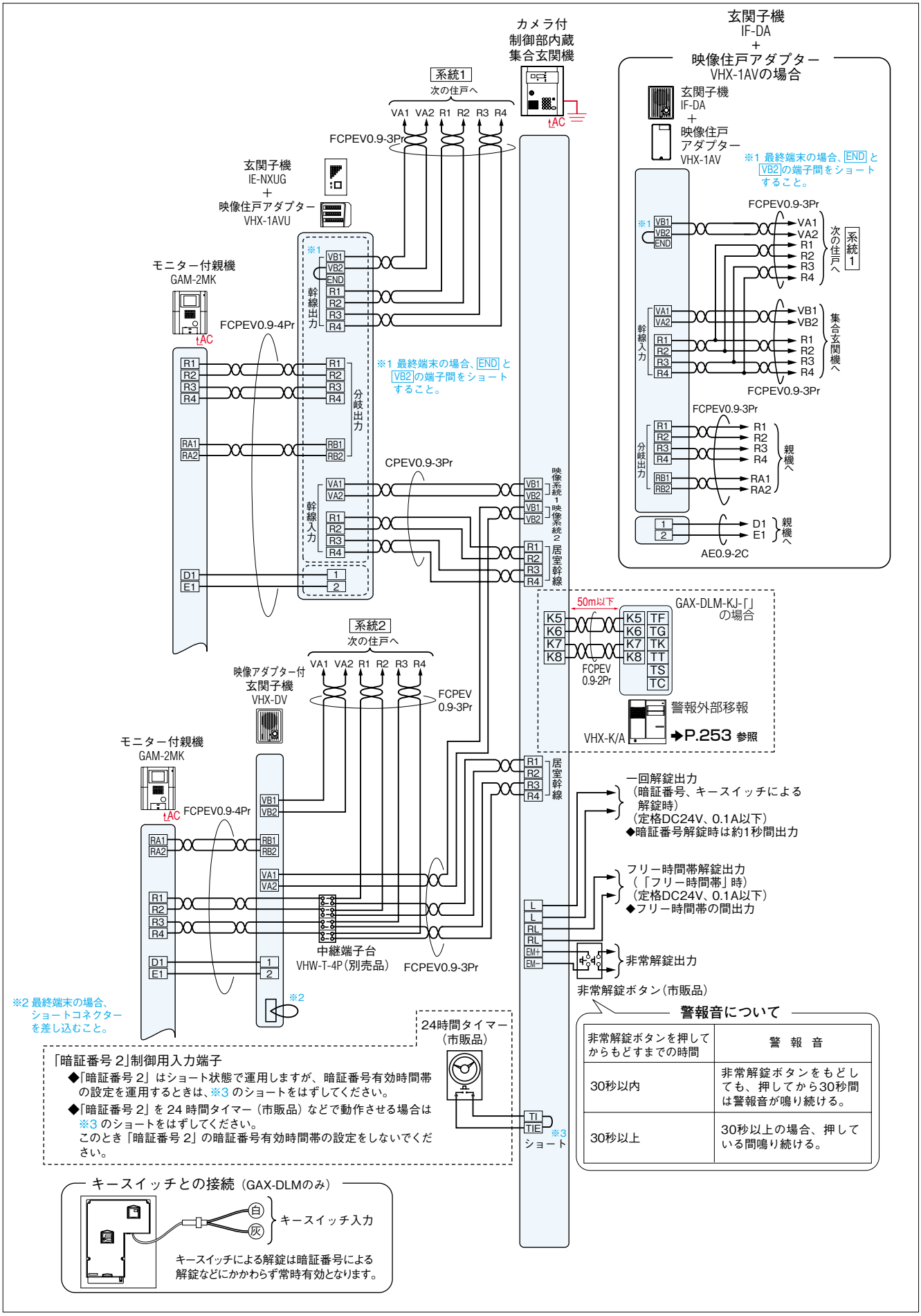

警報音について

非常解錠ボタンを押してからもどすまでの時間	警　報　音
30秒以内	非常解錠ボタンをもどしても、押してから30秒間は警報音が鳴り続ける。
30秒以上	30秒以上の場合、押している間鳴り続ける。