制御装置関連機器

映像分配器

映像分配器
VHW-2Y
¥12,500(税別)

小型映像分配器
VHW-2YA
¥7,700(税別)

■系統図例

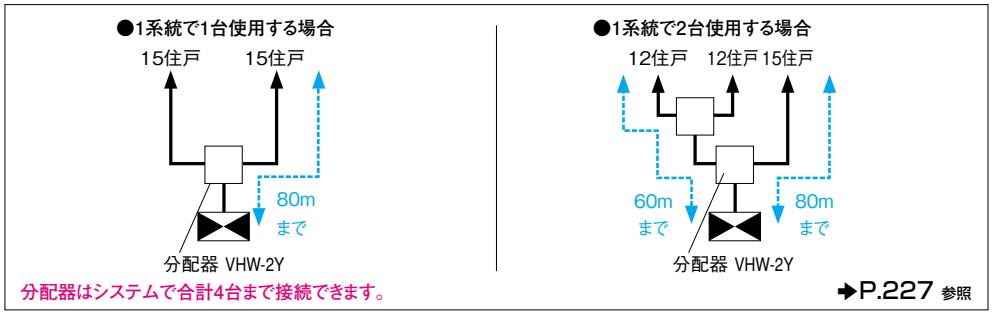

➔P.227 参照

■寸法図(mm)

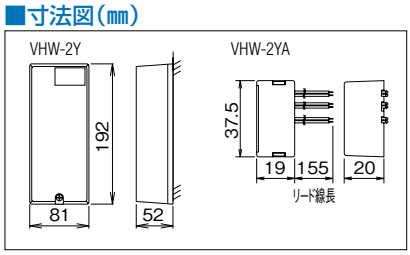

■取付図

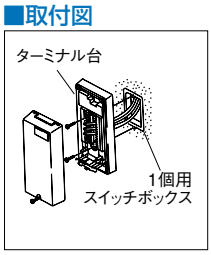

■仕様 (VHW-2Y)

適合ボックス	1個用スイッチボックス
形　　状	壁取付型
材　　質	自己消火性樹脂

(VHW-2YA)

材　　質	自己消火性樹脂

映像増幅器

映像増幅器
VHW-4WVG
¥140,000(税別)

●映像信号の増幅を行ないます。
●4系統映像出力ができます。
●制御装置または制御装置内蔵集合玄関機からテレビモニターまでの距離が150mを超える場合、または映像出力損失が40.0dBを超える場合に使用します。

■系統図例

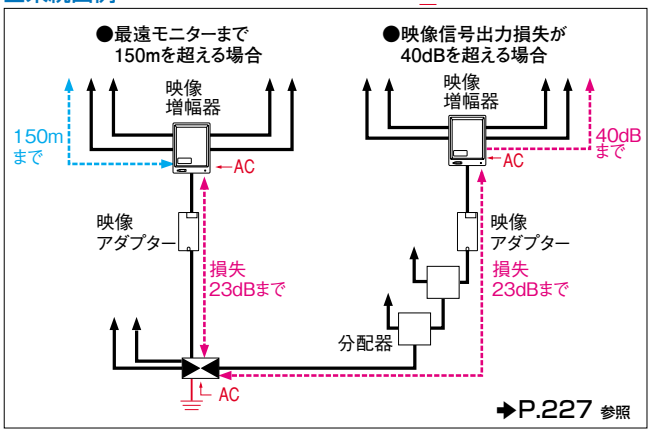

➔P.227 参照

■寸法図(mm)

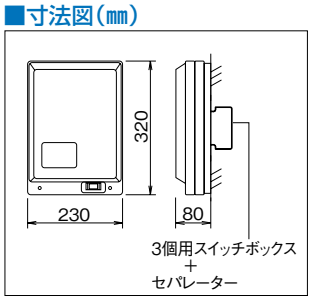

■取付図(mm)

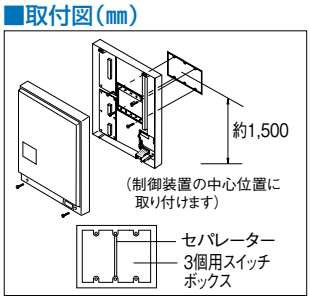

■仕様 (VHW-4WVG)

電源電圧	AC100V　50／60Hz
形　　状	壁取付型
材　　質	自己消火性樹脂
映像出力系統	4系統
備　　考	1映像路・2映像路共通

映像増幅器と、分配器の台数制限について
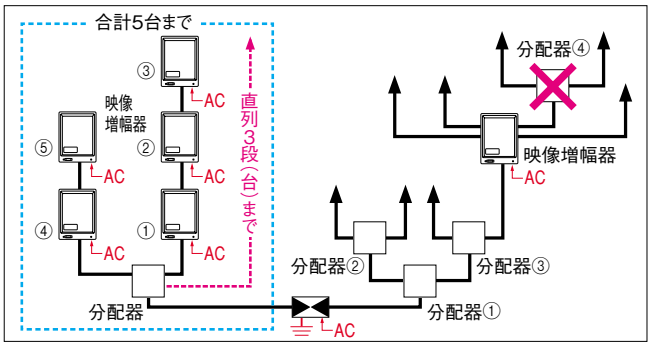
●映像増幅器
映像増幅器はシステムで直列に3台、合計5台以下としてください。
●分配器
映像分配器はシステムで合計4台以下としてください。
なお、映像増幅器を使用しても台数は増やせません。