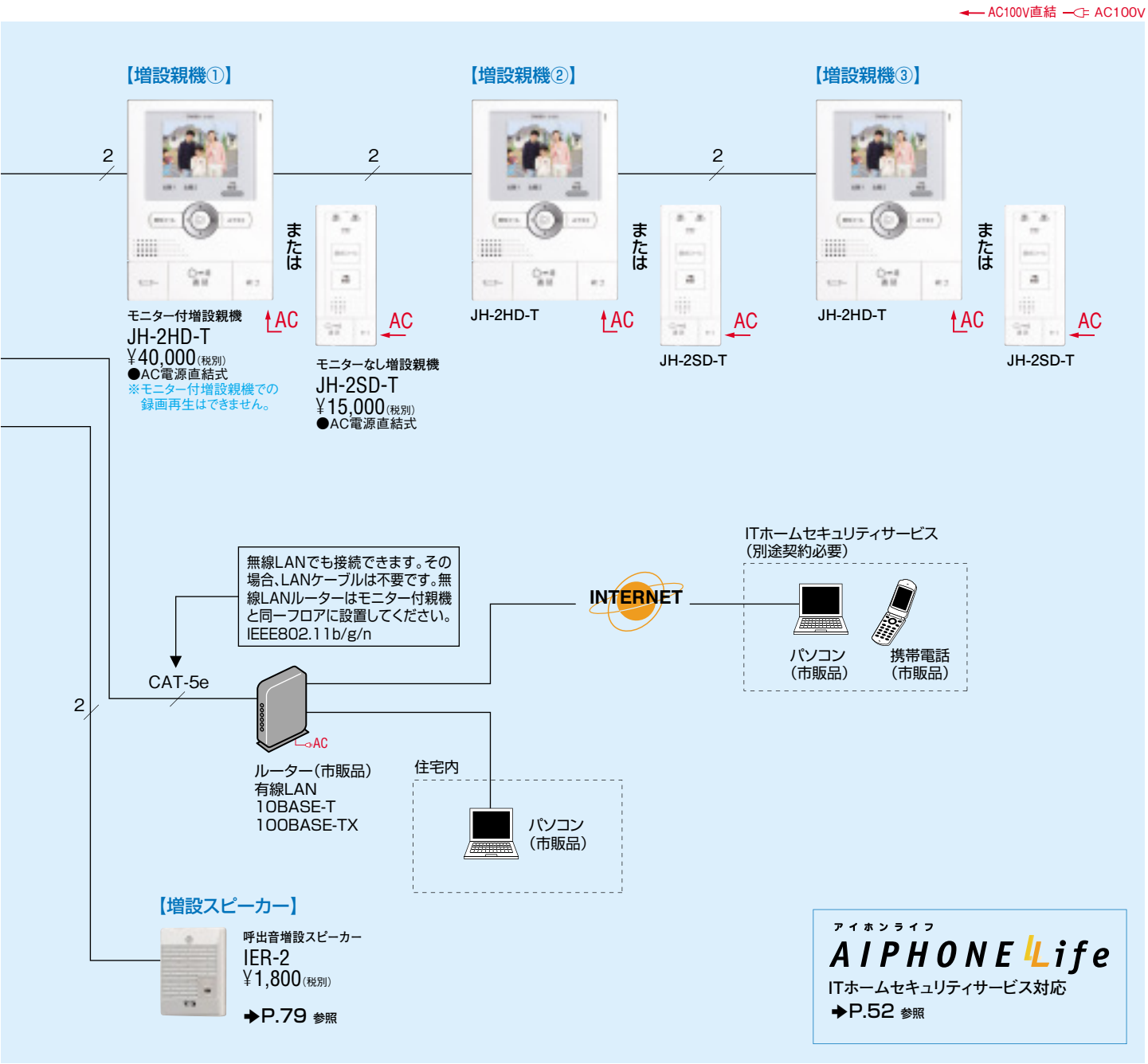

二世帯システム対応

分離二世帯

玄関子機から世帯ごとに呼び分けができます。(モニター付親機側で玄関子機からの呼出を設定。)

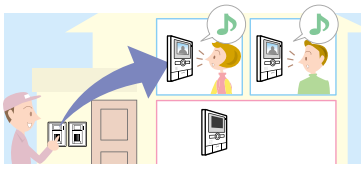

分離二世帯システム ➔P.44 参照

電気錠対応

電気錠対応

親機、増設親機から電気錠を解錠できます。

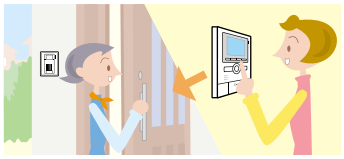

ズーム&パンチルト

ズーム&パンチルト

ズーム時に画面を上下左右に動かして訪問者をしっかり確認できます。

みやすさ補正

みやすさ補正

逆光時や夜間、訪問者の顔が暗くて見にくいときボタンひとつで顔を明るく補正できます。

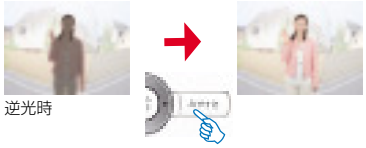

内線一斉呼出

(内線)一斉呼出

呼出音(ポーン)と音声で呼び出せます。

住宅用火災警報器連動

住警器対応

住宅用火災警報器が発報すると親機が通知画面、通知音鳴動と送話表示灯点滅で知らせます。

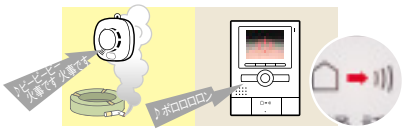

※設定により玄関子機から通知音を鳴動できます。

※ハンズフリー:音の大きい側を優先し、音の小さい側へ聞こえるように自動的に切り替える方式です。親機・玄関子機周囲の音が大きいときは、通話がとぎれたり、音声応答のしづらい場合があります。
※本カタログ掲載商品のモニター画面はハメコミ合成です。※玄関子機の夜間表示灯はハメコミ合成です。