電気錠対応玄関ドア・門扉

電気錠対応ドア・門扉シリーズをお選びください。
あらかじめ電気錠対応ドア・門扉に電気錠を組み込んで現場に納入ください。
現場での加工はできません。

D種接地　← AC100V直結

三協アルミ

電気錠対応 玄関ドア

電気錠対応ドアシリーズ

- ・プロセレーネ
- ・ラフォース
  フレディア、モダーニ、ナチュレ、プロディ、デライト
- ・ラフォースSD
- ・防火戸F型玄関ドア

組み合わせの一例

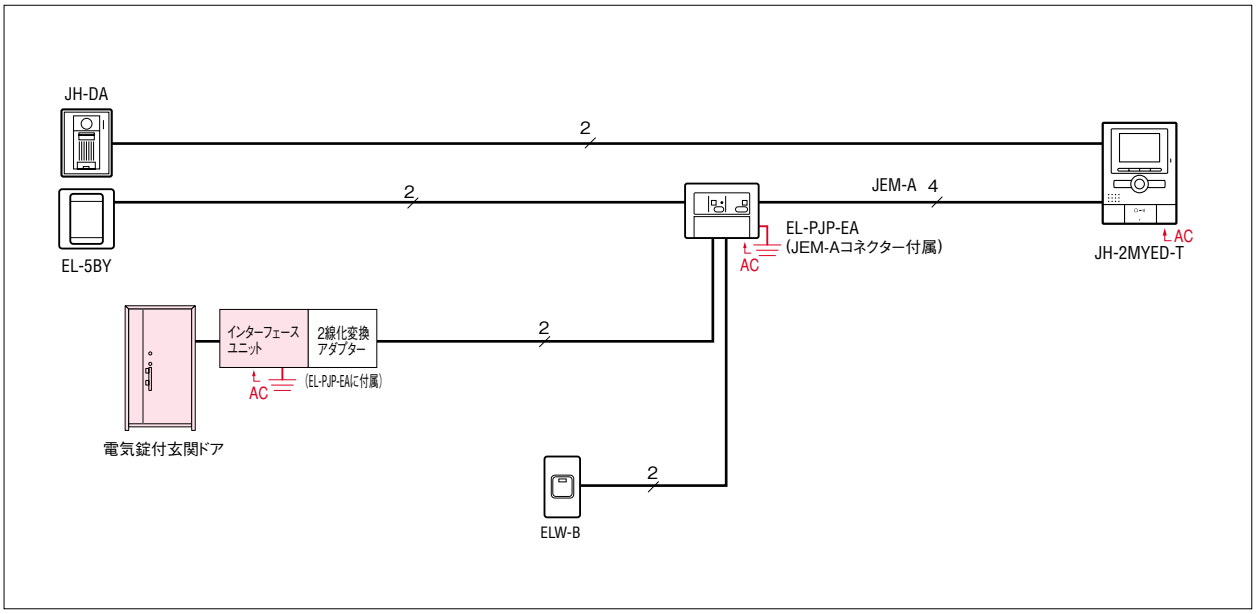

電気錠対応 門扉

電気錠付き門扉（パッシブキータイプ）

- ・ラグレシア
- ・J.モダン
- ・マイリッシュA
- ・コレット

電気錠付き門扉

- ・エクモアX

組み合わせの一例

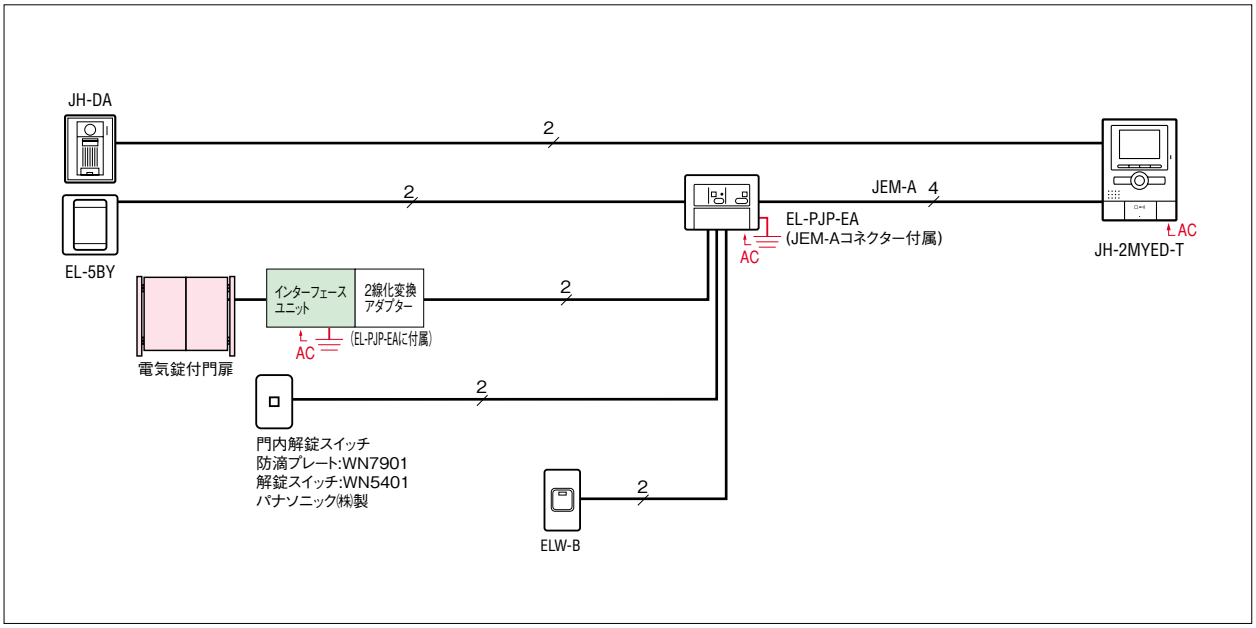

三協アルミ商品の詳細については三協アルミへお問い合わせください。　インターフェースユニットの詳細については㈱アルファへお問い合わせください。